الکتروپیک

ELECTROPEYK

AUDIO & VIDEO DOOR PHONE

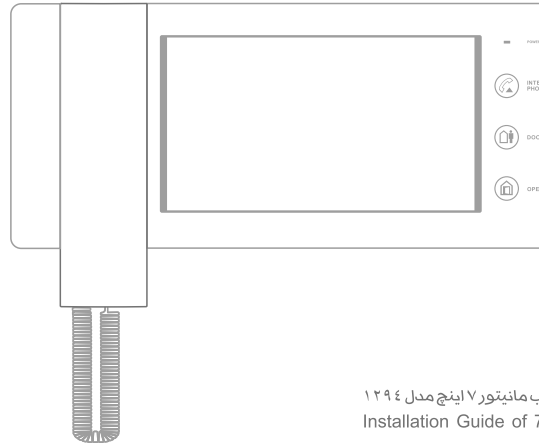

راهنمای نصـــــب مانیتور ۷ اینچ مدل ۱۲۹٤

Installation Guide of 7 Inch Monitor

فهرست مطالب راهنمای نصب محصول مانیتور ۷ اینچ مدل ۱۲۹٤

هشدار ۱
محتویات بسته بندی ۳
راهنمای نصب گوشی ۳
معرفی اجزاء گوشی ۵
نمای پشت و کنار محصول ٦
تنظیمات کاربری ۷
مشخصات دستگاه ۱۸
نقشه سیم کشی صفحه ۱ واحدی تصویری ۱۹
نقشه سیم کشی با سوئیچر آنالوگ ۲۰
نقشه‌سیم کشی ۲ تا ۷ واحدی ۲۱
نقشه سیم کشی ۲ عددگوشی و . . . ۲۲
نقض گارانتی ۲۳
عیب یابی ۲٤

هشـــدار:

جهت استفاده‌ی مناســب و ایمن از دســتگاه، موارد زیر را مطالعه فرمائید . در دفترچه‌ی راهنما طریقه‌ی نصب، استفاده و نگهداری از سیستم بصورت ساده توضیح داده شده است .

- از باز کردن و تعمیر دستگاه بصورت شخصی خودداری فرمائید . هر گونه دســتکاری غیر مجاز ممکن اســت باعث نقص دســتگاه، شوك الکتریکی و یا آتش سوزی گردد . (جهت هر گونه سرویس مورد نیاز با خدمات پس از فروش تماس برقرار فرمائید .)
- از پاشیدن آب و یا دیگر مایعات به داخل دستگاه خودداری فرمائید : چرا که باعث شوك الکتریکی دستگاه شده و ممکن است موجب آتش سوزی گردد .
- در صورت شنیدن هرگونه صدای نامشخص، استشمام بو و یا مشاهده دود سریعا ارتباط دستگاه با برق را جدا کرده (قطع فیوز) و با خدمات پس از فروش تماس حاصـــل فرمائید . عدم توجه ممکن است منجر به شوك الکتریکی ویا آتش سوزی گردد .
- از میخ یا اشیاء نوك تیز برای فشـــار بر روی دکمه ها و یا فرو بردن در حفره های دســتگاه خودداری فرمائید : این کار ممکن اســت باعث شوك الکتریکی یا آتش سوزی گردد .
- از تمیز کردن محصـــول با پارچه های خیس یا مایع فرار (از جمله الکل، بنزین، تینر) خودداری فرمائید : این کار ممکن اســت باعث شـــوك الکتریکی ویا آتش سوزی گردد .
- از قرار دادن دستگاه در معرض شوك سنگین مانند ضـربات سـخت خودداری فرمائید : این کار ممکن است باعث نقص دستگاه، شـوك الکتریکی و یا آتش سوزی گردد .

هشـــدار:

- از قرار دادن محصـــول نزدیك منبع گرمایی مانند بخاری، رادیاتور، شـــوفاژ و یا منابع پخش رطوبت مانند بخور یا آکواریوم، خودداری فرمائید . این امر ممکن است باعث آسیب یا آتش سوزی دستگاه گردد .
- از قرار دادن محصـــول روبروی نور شدید مانند پنجره و رو به آفتاب خودداری فرمائید .
- از قرار دادن محصـــول در نزدیکی وسایل برقی و مولد نویز مانند یخچال، تلویزیون و . . . خودداری فرمائید . (فاصله مجاز : ۱ متر است)
- از قرار دادن محصـول در مناطق کاملا تاریك و با آلودگی صوتی خودداری فرمائید .
- در صورت نشـــستن زیر محصـــول نصـــب شده دقت نمائید : در هنگام برخاستن و در صورت برخورد سر با محصول، امکان آسیب دیدگی وجود دارد .

احتیاط:

از آویزان شدن و یا کشـــــیدن دستگاه نصب شده خودداری فرمائید . هرگونه استفاده نامناسب ممکن است باعث آسیب دیدگی گردد .

اطمینان حاصـــل نمائید: در صـــورت استفاده از محصول در یك منزل جدید و یا توسط مســـتاجر، ایشـــان از نکات موجود در دفترچه راهنما به صـــورت کامل اطلاع داشته باشند . این موضوع از استفاده نامناسب از محصـــول، در شرایط جدید جلوگیری می نماید .

محتویات بسته بندی

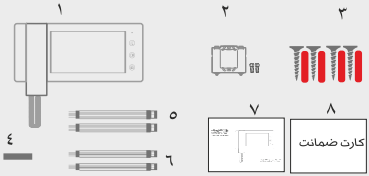

۱- دستگاه
۲- پایه‌ی نگهدارنده
۳- چهار عدد پیچ‌های نصب پایه
٤-وارنیش حرارتی
٥- دو عدد کانکتور ٥ پین
٦- دو عدد کانکتور ٤ پین
۷- دفترچه‌ی راهنما
۸-کارت ضمانت

راهنمای نصب گوشی :

- تعیین مکان مناسب جهت نصب و قرار گیری گوشی به طوری که، فاصله مرکز گوشی تا سطح زمین حداقل ۱٤٥ سانتیمتر باشد .
- پایه نگهدارنده گوشی را با استفاده از پیچ‌های موجود در بسته بندی محصول، در محل نصب خود محکم نمائید .
- سوکت مربوط به دوربین دم دری (پنل دم در ی) را به محل مشخص شده در پشت گوشی وصل نمائید .
- پس از قرار گیری گوشی بر روی چنگك های پایه نگهدارنده، دو پیچ پایین گوشی را محکم نمائید .
- سیم مربوط به منبع تغذیه را متصل نمایید و از طریق کلید تعبیه شده در سمت چپ دستگاه، گوشی را روشن نمائید .

اخطار! کیفیت مطلوب تصویر وابسته به نوع سیم کابل و فاصله نصب گوشی و پنل دم دری میباشد . تاکید میگردد که، تا طول ۳۰ متر از کابل فویلدار با سیم ۰/٥ یا ۰/٦ میلیمتر مسی استفاده گردد، تا طول ۱۲۰ متر از کابل فویلدار با سیم ۱ میلیمتر مسی و تا طول ۲۰۰ متر از کابل فویلدار با سیم ۲ میلیمتر مسی، استفاده گردد .

راهنمای نصـــب

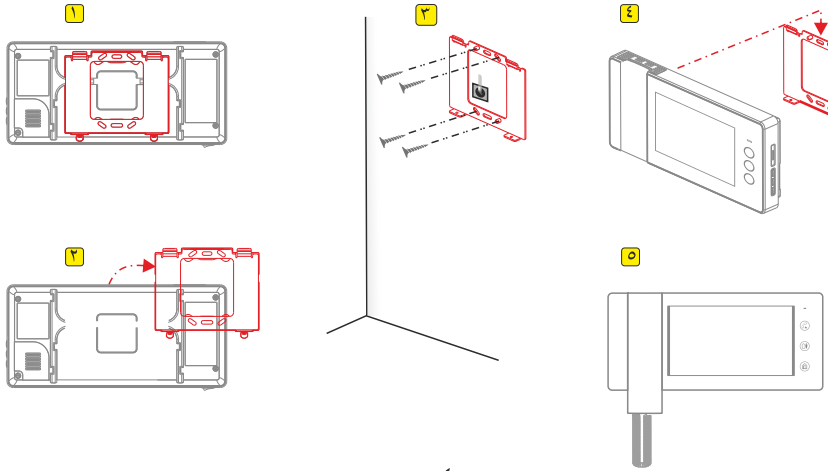

معرفی اجزاء گوشـــی

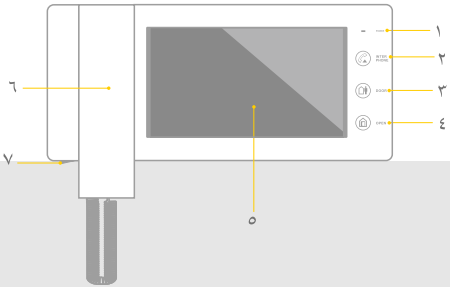

١- چراغ نمایشگر تغذیه
٢- کلید لمسی نمایشگر ارتباط داخلی
٣- کلید لمسی نمایشگر دم دری
٤- کلید لمسی درب بازکن
٥-صفحه نمایشگر (مانیتور) ٧ اینچ
٦-دسته گوشی
٧- کلید روشن - خاموش گوشی(ON/OFF)

نمای پشت و کنار محصــول

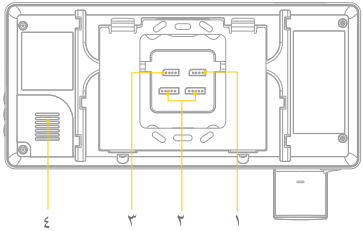

١- دوربین مدار بسته
٢- پنل دم دری ١ - پنل دم دری ٢
٣- ارتباط داخلـــی
٤-بلندگوی گوشی دربازکن

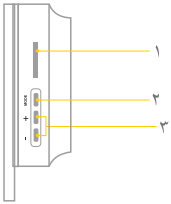

١- محل قرارگیری کارت حافظه SD CARD
٢- کلید MODE
٣- کلید + و -

تنظیمات زمان و تاریخ

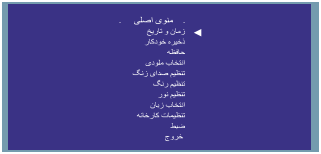

۱) با فشـــار دکمه منو (MODE)منوی اصلی بر روی صفحه پدیدار خواهد شد . (حدود ۳ ثانیه تا روشن شدن صفحه نمایش زمان لازم است)

۲) گزینه زمان و تاریخ (DATE AND TIME) را انتخاب کرده و کلید (MODE) را فشار دهید .

۳) در این مرحله ابتدا عدد مربوط به " سال " چشـــمك زن خواهد شد . برای تغییر مقدار از کلیدهای بالا (+) یا پائین (-) استفاده کنید . سپس با فشـــار دکمه (MODE)، عدد را تائید کرده و به آیتم بعدی منتقل می شـــوید . آیتم های دیگر شـــامل ماه، روز، ســـاعت و دقیقه خواهند بود که بصورت مشابه تنظیم می شوند .

٤) پس از تنظیم کردن ساعت و تاریخ " حالت نمایش ســـاعت و تاریخ" فعال خواهد شـــد که با استفاده از دکمه های بالا (+) یاپائین (-) مقدار رابه روشن (ON)و یاخاموش(OFF) تغییر داده و سپس دکمه (MODE) رابمنظور تائید وذخیره فشـــــــار دهید . نکته: در صورت انتخاب (O N) ساعت و تاریخ روی صفحه نمایش (وقتی روشن است) نشـــان داده خواهد شد . در صـــورت انتخاب (OFF) ســـاعت و تاریخ روی صـــفحه نمایش (وقتی روشـــن اســـت) نشان داده نخواهد شد .

٥) پس از تنظیمات تمامی بخش ها، با زدن دکمه (MODE) خارج شوید .

تنظیمات ذخیـــره خودکار

۱) با فشـار دکمه منو (MODE)منوی اصلی بر روی صفحه پدیدار خواهد شد . (حدود ۳ ثانیه تا روشن شدن صفحه نمایش زمان لازم است)

۲) با اســـتفاده از دکمه های بالا (+) یا پائین (-) گزینه ذخیره خودکارعکس (AUTO RECORD) را انتخاب نموده و(MODE)را فشار دهید .

۳) با اســـتفاده از دکمه های بالا (+) یا پائین (-)، گزینه بله (YES) یا خیر(NO) را انتخاب کرده وبا زدن دکمه (MODE) تائید و ذخیره نمائید . توجه: در صورت انتخاب بله (YES)، دستگاه پس از هر بار به صـــدادرآمدن زنگ، بطور خودکار یك عکس یا فیلم خواهد گرفت . در صـــورت انتخاب خیر (N O)، دستگاه پس از هر بار به صدا درآمدن زنگ، عکســـــی نخواهد گرفت . همچنین می توانید با فشار بر روی دکمه (MODE) در حین نمایش تصویر، اقدام به گرفتن عکس نمائید .

حافظه

۱) با فشار دکمه منو (MODE)منوی اصلی بر روی صفحه پدیدار خواهد شد . (حدود ۳ ثانیه تا روشن شدن صفحه نمایش زمان لازم است)

۲) با اســــــتفاده از دکمه های بالا (+) یا پائین (-)، گزینه حافظه (MEMORY) را انتخاب نموده و (MODE) را فشــار دهید .

حذف کامل

۱) با اســــتفاده از دکمه های بالا (+) یا پائین (-)، گزینه بله (YES) یا خیر(NO) را انتخاب کـرده وبا زدن دکمه (MODE) تائید نمائید .

توجه: در صورت انتخاب بله (YES)، برای اطمینان از انجام عملیات، منو " آیا مطمئن هستید؟ (Really) " نمایش داده می شود که در صورت اطمینان با استفاده ازدکمه های بالا (+) یا پائین (-) و انتخاب بله (YES) و فشار دکمه (MODE) ، میتوانید تمامی عکس های ذخیره شده را پاك نمائید .

کپی در کارت

۱) با اســـتفاده ازدکمه منو (MODE)، گزینه کپی در کارت (COPY TO SD) را انـــتخاب نمائـــید . (حدود ۳ ثانیه تا روشن شدن صفحه نمایش زمان لازم است)

۲) با اســـتفاده از دکمه های بالا (+) یا پائین (-)، گزینه بله (YES) یا خیـــر(NO) را انتخاب نموده و جهت تائید دکمه منو (MODE) را فشار دهید .

۳) مجددا با استفاده از دکمـــه های بالا (+) یا پائیـــن (-)، گـــزینه بله (YES) یا خیـــر(NO) را انتخاب نموده و جهت تائید دکمه منو (MODE) را فشـــــار دهید تا محتوای حافظه داخلی در حافظه خارجی کپی شده و از طریق رایانه در پوشـــــه (BACKUP PICTURES) قابل رویت باشد .

توجه: در صـــورت انتخاب بله (YES)، برای اطمینان از انجام عملیات، منو" آیا مطمئن هســـتید؟ (Really)" نمایش داده می شـــود که در صـــورت اطمینان با استفاده ازدکمه های بالا (+) یا پائین (-)، و فشـــردن دکمه (MODE)، میتوانید محتوا را در کارت کپـــــی نمائید .

فرمت کارت حافظه

۱) با اســـــتفاده از دکمه منو (MODE)، گزینه فرمت کارت حافظه (FORMAT SD) را انتخاب نمائید .

۲) با استفاده از دکمه های بالا (+) یا پائین (-)، گزینه مورد نظر را انتخاب و جهت تائید دکمه منو(MODE) را فشار دهید .

۳) در صورت انتخاب بله (YES) برای اطمینان از انجام عملیات، منو" آیا مطمئن هســتید؟ (Really)" نمایش داده می شود که در صورت اطمینان با اســتفاده ازدکمه های بالا (+) یا پائین (-) و فشـــردن دکمه (MODE)، میتوانید محتوای کارت را فرمت نمائید .

نکته : در صـورت اسـتفاده از کارت حافظه غیر از کارت حافظه همراه گوشی تصـویر، پیغام " هم اکنون کارت فرمت شود !" اطلاعات کارت پاک می شـود! مطمئنید؟ روی صـفحه نمایش گوشـــی ظاهر میگردد . با اســـتفاده از دکمه های بالا (+) یا پائین (-) و جهت تائید دکمه منو (MODE) را فشـــار دهید .

توجه نمائید در صـــورت تکرار پیغام " هم اکنون کارت فرمت شود !" اطلاعات کارت پاک می شود ! مطمئنید؟" پس از فرمت کارت حافظه، کارت حافظه معیوب می باشد و می بایســـت تعویض گردد .

کپی در کارت

فرمت کارت حافظه

انتخاب ملـــودی

۱) با فشار دکمه منو (MODE)منوی اصلی بر روی صفحه پدیدار خواهد شد . (حدود ۳ ثانیه تا روشن شدن صفحه نمایش زمان لازم است)

۲) با فشـــار دکمه های بالا (+) یا پائین (-)، گزینه انتخاب ملودی (SELECT MELODY) را از لیســت انتخاب نموده، سپس با فشـــار دکمه (MODE) وارد شوید .

۳) در این مرحله با استفاده از دکمه های بالا (+) یا پائین (-)،مقدار مورد نظر را انتخاب و برای ذخیره تغییرات، دکمه (MODE)و در نهایت به منظور خروج، دکمه منو (MODE) فشار دهید .

تنظیم صـــدای زنگ

۱) دکمه منو (MODE) را به منظور نمایش صفحه اصلی منو در صفحه، فشار دهید . (ممکن است حدود ۳ ثانیه تا روشن شدن LCD طول بکشد)

۲) گزینه تنظیم صدای زنگ (RING VOLUME SET) را از منوی اصلی انتخاب نموده و سپس دکمه (MODE) را فشـــار دهید . در این حالت صدای زنگ به گوش خواهد رسید .

۳) با اســـتفاده از دکمه های بالا (+) یا پائین (-)، مقدار شـــدت نواخت را تغییر دهید . در نهایت با اســـتفاده از دکمه (MODE) تغییرات را ذخیره کرده و با فشـــار دوباره دکمه (MODE)، خارج شوید .

تنظیم میزان رنگ صفحه

۱) با فشار دکمه منو (MODE)، منوی اصلی بر روی صفحه پدیدار خواهد شد . (حدود ۳ ثانیه برای روشن شدن صفحه نمایش زمان می برد)
۲) با استفاده از دکمه های بالا (+) یا پائین (-)، گزینه تنظیم رنگ (COLOR SET) را از منوی اصلی انتخاب نموده و دکمه (MODE) را فشار دهید و وارد منوی تنظیمات رنگ شوید .
۳) با استفاده از دکمه های بالا (+) یا پائین (-) مقدار رنگ را تغییر دهید، سپس دکمه (MODE) را به منظور ذخیره تغییرات و دکمه منو (MODE) را به منظور خروج فشار دهید .

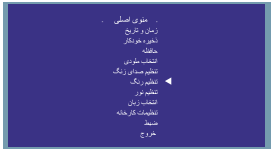

تنظیم روشنایی صفحه

۱) با فشار دکمه (MODE)، منوی اصلی بر روی صفحه پدیدار خواهد شد . (حدود ۳ ثانیه برای روشن شدن صفحه نمایش زمان می برد)
۲) با فشار دکمه های بالا (+) یا پائین (-)، گزینه تنظیم نور (BRIGHTNESS SET) را از لیست انتخاب نموده، سپس با فشار دکمه (MODE) وارد منوی تنظیمات (BRIGHTNESS SET) شوید .
۳) دراین مرحله با استفاده از دکمه های بالا (+) یا پائین (-) مقدار مورد نظر را انتخاب و برای ذخیره تغییرات، دکمه (MODE) و در نهایت به منظور خروج دکمه (MODE) را فشار دهید .

انتخاب زبان

۱) با فشار دکمه منو (MODE)، منوی اصلی بر روی صفحه پدیدار خواهد شد . (تا روشن شدن صفحه نمایش ۳ ثانیه زمان لازم است)
۲) با فشـــار دکمه های بالا (+) یا پائین (-) گزینه انتخاب زبان (LANGUAGE SELECT) را از لیســـت انتخاب نموده؛ سپس با فشـــار دکمه (MODE) وارد شوید .

۳) در این مرحله با اســـتفاده از دکمه های بالا (+) یا پائین (-) زبان (فارسی، انگلیســـــــــی، ترکی و کردی) مورد نظر را انتخاب و برای ذخیره تغییرات، دکمه (MODE) و در نهایت به منظور خروج دکمه (MODE) را فشار دهید .

تنظیمات کارخانه

۱) با فشار دکمه منو (MODE)، منوی اصلی در صفحه پدیدار خواهد شد . (تا روشن شدن صفحه نمایش ۳ ثانیه زمان لازم است)
۲) با فشـار دکمه های بالا (+) یا پائین (-) گزینه تنظیمات کارخانه (RESET FACTORY) را از لیست انتخاب نموده؛ سپس با فشـار دکمه (MODE) وارد شوید .

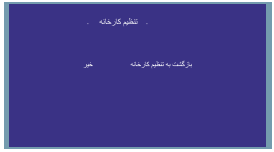

۳) در این مرحله به منظور انتخاب بله (YES)، دکمه بالا (+) و به منظور انتخاب خیر (NO)، دکمه پائین (-) را فشار دهید .
٤) پس از تنظیمات، با فشـــار دکمه منو (MODE) از صفحه خارج میگردید .

ضبط

۱) با فشار دکمه منو (MODE) ، منوی اصلی بر روی صفحه پدیدار خواهد شد . (تا روشن شدن صفحه نمایش ۳ ثانیه زمان لازم است)

۲) با استفاده از دکمه های بالا (+) یا پائین (-)، گزینه ضبط (RECORD) را انتخاب نموده و (MODE) را فشار دهید .

۳) در زیر منوی مربوطه با استفاده از بالا (+) یا پائین (-)، گزینه (SD Card) یا (Flash) را انتخاب نموده و در نهایت با استفاده از دکمه (MODE) تغییرات را تائید و ذخیره نمائید .

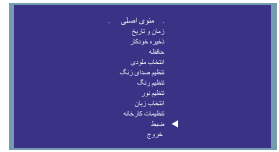

٤) با استفاده از دکمه های بالا (+) یا پائین (-)، گزینه تصویر (IMAGE) یا فیلم (VIDEO) را انتخاب نموده و با استفاده از دکمه (MODE) تغییرات را تائید و ذخیره نمائید .

توجه : جهت ذخیره سازی فیلم میبایست کارت حافظه (SD Card) درون دستگاه قرار داشته باشد؛ در غیر اینصورت ذخیره سازی فیلم، امکان پذیر نمی باشد .

خروج از منوی اصلی

بافشردن دکمه های بالا (+) یا پائین (-) از منوی اصلی، گزینه خروج (Exit) را انتخاب نموده، سپس با فشردن دکمه (MODE)، خارج شوید .

انتخاب دوربین ۱ و ۲ مدار بسته ۱ و ۲

۱) برای مشـــاهده تصـــویر از دوربین پنل دم دری، کلید (DOOR) را لمس نمایید تا تصویر بر روی نمایشگر ظاهر شود .

۲) در صورت نصـــب دوربین های مدار بســـته و یا پنل دوم درب، با لمس مجدد کلید لمســـی نمایشـــگر دم دری (DOOR) بر روی دستگاه، امکان مشاهده تصویر (پس از گذشت ۳ ثانیه) ممکن خواهد بود .

توجه داشته باشید که دستگاه پس از گذشت ۱ دقیقه بصـــورت خودکار غیر فعال خواهد شد .

۳) در حین نمایش تصویر مراجعه کننده، با فشردن دکمه لمسی (Open) مکانیزم در بازکن فعال و درب باز خواهد شد . (در صورت مشاهده تصویر از پنل دم در)

٤) با برداشتن دسته گوشی نشانگر (DOOR) به معنای فعال شدن ارتباط

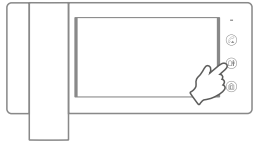

صوتی با پنل دم در از رنگ آبی به رنگ قرمز تغییر رنگ میدهد . (در صورت مشـــاهده تصویر از پنل دم در) در صورت وجود کارت حافظه (SD Card)، آیکون مربوط به کارت حافظه مطابق تصاویر زیر نمایان میشود .

توضیحات: در بســـته بندی گوشی ۷ اینچ مدل 1294-SV7M با قابلیت فیلمبرداری، ۱ عدد سوکت جهت اتصال به دوربین های مدار بسته موجود می باشد .

مکالمه با مراجعه کننده (Visitor call)

۱) دستگاه شروع به نواخت زنگ نموده و تصویر مراجعه کننده بر روی صفحه مانیتورنمایان میشود .

۲) با برداشتن دسته گوشی می توانید با مراجعه کننده، صحبت فرمائید .

نکته ها :

الف - زمانی که دسته گوشی برداشته شود پس از گذشت ۶۰ ثانیه، صفحه نمایش خاموش خواهد شد .

ب- در حین مکالمه با فشردن کلید کناری (+) و (-) میتوان صدای دسته گوشی را کم و زیاد نمود .

ج- امکان مکالمه پس از ۱ دقیقه بصورت خودکار، غیر فعال خواهد شد .

د- درحین مکالمه فشردن دکمه (Open) موجب فعال شدن مکانیزم دربازکن خواهد شد .

ه- در حین مکالمه با گذاشتن دسته گوشی می توان به مکالمه پایان داد . (قطع تصویر)

۳) در حین مکالمه با فشردن دکمه (MODE)، می توان اقدام به عکسبرداری از مراجعه کننده نمود .

۴) قبل از شروع ضبط فیلم به منوی تنظیمات رفته و حالت را بر روی ذخیره فیلم تنظیم نمایید .

در حین مکالمه با فشردن و نگه داشتن دکمه (MODE)، می توان اقدام به فیلمبرداری نمود .

قابلیت ارتباط داخلی

ابتدا دسته گوشی را برداشته و سپس کلیدلمسی (INTERPHONE) را انتخاب نمائید . نواخت زنگ در گوشی دیگربه صدا در خواهد آمدو مکالمه با برداشتن دسته گوشی دیگر آغاز می گردد .

نکته ها:

الف) این قابلیت در صورت وجود ۲ دستگاه گوشی متصل به یکدیگر، در دسترس خواهد بود .

ب) در صورت عدم پاسخگوئی واحد دریافت کننده (حدودا بمدت ۳۰ ثانیه) درخواست مکالمه بصورت خودکار، غیر فعال خواهد شد .

ج) تماس های ورودی از طریق قابلیت ارتباط داخلی، پس از حدود ۳ دقیقه، غیر فعال خواهد شد .

عملکرد حافظه

الف)عکس برداری یا فیلم برداری دستی

۱) در طول نمایش تصـــویر و یا صحبت کردن با دوربین ۱ یا دوربین ۲، با هر بار فشـــردن دکمه (MODE)، یك عدد عکس یا فیلم ۱۵ ثانیه ای از آنچه در صفحه نمایش نشـان داده میشـــود گرفته شده و در کارت حافظه (SD Card) یا (Flash) دستگاه، ذخیره میگردد . (در صـورت نبودن کارت حافظه، دستگاه فقط قابلیت عکسبرداری دارد)

ب)قابلیت بازنگری تصاویر یا فیلم

۱) دکمه بالا (+)را به منظور نمایش تصاویر یا فیلم های ذخیره شده در حافظه، فشار دهید .

۲) در صورت عدم وجود فایل تصـــــویری در حافظه دستگاه، عبارت (فاقد عکس/ فاقد فیلم) درصفحه مانیتور نمایش داده میشود .

۳) به منظور مرور فایل های ذخیره شـــده در حافظه دســـتگاه، از دکمه های بالا(+) و پائین (-)، استفاده نمائید .

٤) در هنگام مشـــاهده فایل های ذخیره شده دستگاه، با فشـــردن دکمه (MODE)قادربه پاك کردن فایل های مذکور، خواهید بود .

توجه: صـــدای فیلم ضـبط شـــده از دســـته گوشـــی پخش میگردد، لذا در هنگام نمایش فیلم میبایست، دسته گوشی را بردارید .

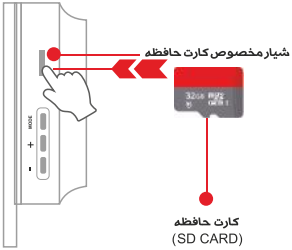

مشخصات دستگاه

تغذیه‌ی ورودی	110~220V AC (±20%) 50~60Hz	اتصال به پنل دم‌دری	اتصال با استفاده از کانکتور ۵ پین	
حداکثر توان مصرفی	9W	فاصله‌ی انتقال	تا طول ۳۰ متر از کابل فویلدار با سیم ۰/۶ میلیمتر مسی	
صفحه‌ی نمایش	نمایشگر دیجیتالی 7Inch	تعداد ملودی زنگ	۱۵ ملودی	ظرفیت حافظه	حداکثر 32 GB
رزولوشن LCD	800(RGB)X480 Pixel	اتصال به دوربین مدار بسته	12V/ PAL	ابعاد گوشی	275x169x53 mm^3
ارتباط داخلی	ارتباط صوتی ۱ به ۱ با استفاده از کانکتور ٤ پین	نور پشت LCD	نور پس زمینه LED	

نقشه سیم کشی صفحه ۱ واحدی تصویری

نکته: در صفحه یك واحدی ٤ رشته سیم کافی بوده و ترمینال B بلا استفاده خواهد ماند .

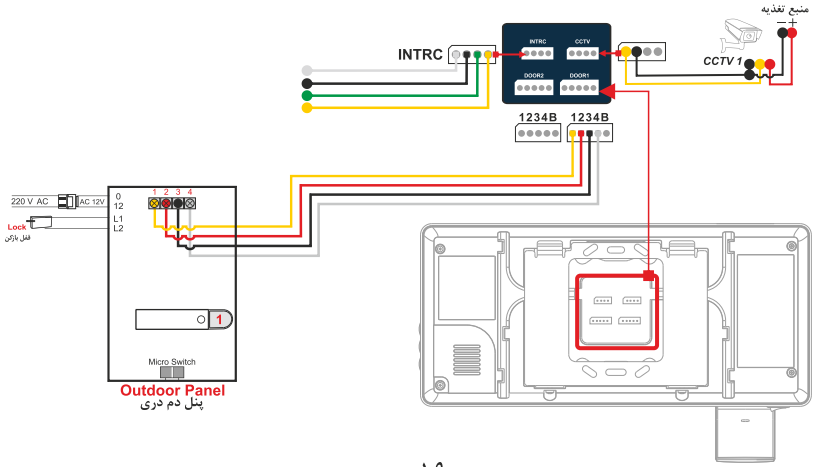

نقشه سیم کشی با سوئیچر آنالوگ

انواع سوئیچرهای ۵، ٤ و۷ واحدی موجود بوده و در نقشه مقابل فقط نقشه سوئیچرهای ۷ واحدی ترسیم شده است . بر اساس تعداد واحدها (مطابق نقشه) می بایست از ترکیب سوئیچرهای ۵، ٤ و۷ واحدی استفاده نمود . لازم به ذکر است سوئیچرهای بعدی بصورت شکل رویرو باهم به صورت موازی (Parallel) با چهار سیم صفحه دم دری نصب می گردند .

توجه:

در صورتی که سیم کشی واحد ها به صورت مستقل از هر واحد صورت گیرد.نیاز به نصب سوئیچر از ٤ واحد به بالا هم می باشد.

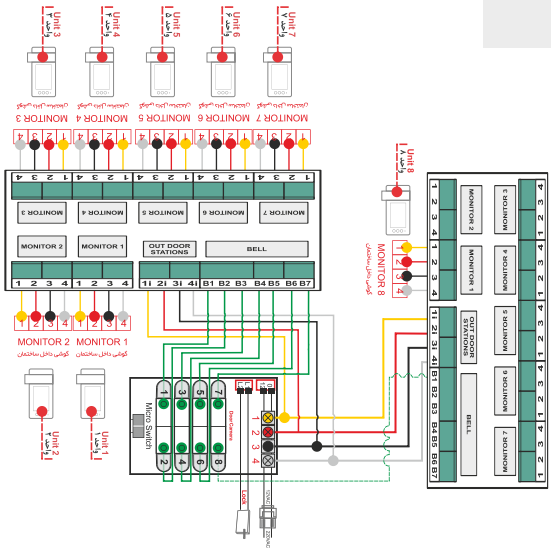

نقشه سیم کشی ۲ تا ۷ واحدی

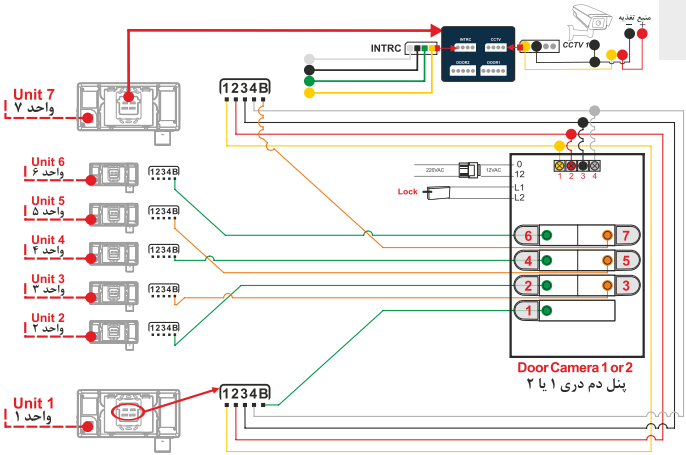

توجه!

جهت راه اندازی دوربین های مدار بسته از تغذیه جداگانه استفاده گردد . همچنین ؛ برای نصب گوشی های هر واحد به دوربین مدار بسته ، سیم کشی بصورت مجزا و موازی صورت پذیرد .

نقشه سیم کشی ۲ عددگوشی ، ۲ عدد صفحه دم دری دو واحدی ، ارتباط داخلی ۲ عدد گوشی (۱به۱) و ۲عدد دوربین مداربسته

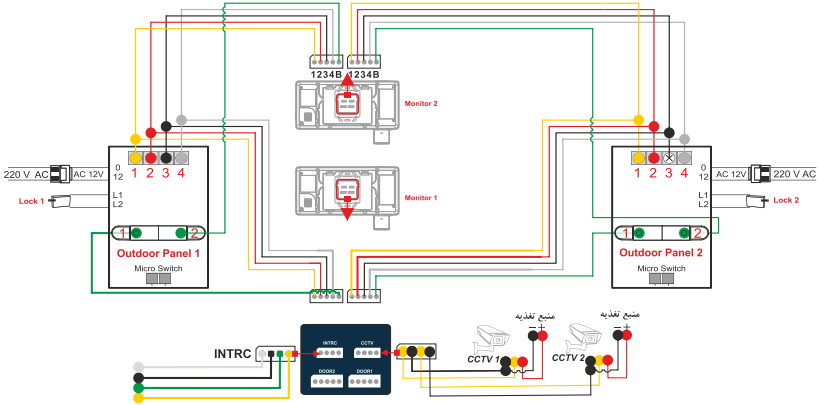

نقض گارانتـــی

۱- باز شدن پلمپ گوشی تصویری و دم دری و کل مجموعه
۲- بستن گوشی الکتروپیك در مجموعه غیر از الکتروپیك
۳- قرار دادن قطعات الکترونیکی دیگر در داخل گوشی برای ایجاد تغییرات
٤- اضافه کردن پنل زنگ بدون هماهنگی با نماینده شرکت
٥- تبدیل دم دری صوتی به تصویری (با داشتن دم دری صوتی و قرار دادن دوربین و تبدیل به تصویری)
٦- آسیب در اثر اتصال سیم کشی
۷- تعویض قطعات و تعمیر آن توسط افراد غیر مجاز
۸- نوسانات برقی
۹- استفاده از ترانس های متفرقه و غیر از ترانس اصلی شرکت الکتروپیك
۱۰-ضربه و شکستگی

عیب یابـــی

مشکل یا نقص فنی	نحوه عیب یابی
دستگاه روشن نمی شود!	از اتصال الکتریکی دستگاه (برق ۲۲۰ ولت متناوب) اطمینان حاصل کنید . کلید ON / OFF گوشی در وضعیت ON قرار گرفته باشد .
صفحه نمایش، بســیار تاریك است!	الف) سطح خارجی دوربین دم دری را پاك کنید . ب)روشنایی محیط بیرونی محل نصب دوربین را، مورد بررسی قرار دهید .
مقدار نویـــــــز زیادی در زمان مکالمه وجود دارد!	۰ رشته سیم ورودی را جهت عدم وجود اتصال کوتاه، مورد بررسی قرار دهید .
امکان برقراری ارتباط شنیداری وجود ندارد!	الف) رشته سیم متصـــــــــل کننده میان گوشی و دوربین (صفحه دم دری) را بررســـی نمائید . ب) هنگام ارتباط با دم دری با اســـتفاده از دکمه های (-) و (+) میتوان میزان صدا را تنظیم نمود .

توجه ! در صورتی که با روشن و خاموش شدن دستگاه نقص گوشی برطرف نگردید با **خدمات پس از فروش** شرکت تماس حاصل نمائید .

الکتروپیک
ELECTROPEYK

DESIGNED & PRODUCED IN : I.R.IRAN

آدرس کارخانه و دفتر مرکزی: تهران، فلکه دوم تهرانپارس، بعد از خیابان جشنواره، روبروی فرهنگسرای اشراق، خیابان هلیسایی، پلاک ۱۵
کدپستی: ۱۶۵۴۹۹۳۷۱۴ **خط تلفن ویژه: ۱۵۶۴**

Head office: No.15, Helisayi St., Jashnvareh Ave., Tehranpars, Tehran ,Iran Postal Code:1654993714
Tel:+98-1564

electropeyk.com info@electropeyk.com pr.electropeyk.co

MA040520174G-10