الکتروپیک

ELECTROPEYK

AUDIO & VIDEO DOOR PHONE

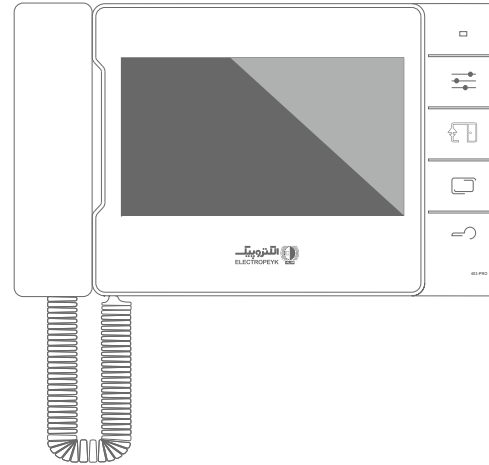

403 -ECO

403 -Elevator

403 -Intercom

403 -PRO

راهنمای نصب مانیتور ۷ اینچ مدل ۴۰۳

Installation Guide of 7 Inch Monitor

فهرست مطالب راهنمای نصب محصول مانیتور ۷ اینچ مدل ۴۰۳

هشدار ۱
محتویات بسته بندی ۳
راهنمای نصب گوشی ٤
معرفی اجزاء گوشی ٥
نمای پشت و پایین محصول ٦
تنظیمات کاربری ۷
مشخصات دستگاه ۱۲
نقشه سیم کشی صفحه ۱ واحدی تصویری ۱۳
نقشه سیم کشی با سوئیچر آنالوگ ۱٤
نقشه سیم کشی ۲ واحدی ECO ۱٥
نقشه سیم کشی ELEVATOR ۱٦
نقشه سیم کشی INTERCOM ۱۷
نقشه سیم کشی PRO ۱۸
نقض گارانتی ۱۹
عیب یابی ۲۰

هشـــدار:

جهت استفاده‌ی مناسب و ایمن از دستگاه، موارد زیر را مطالعه فرمائید . در دفترچه‌ی راهنما طریقه‌ی نصب، استفاده و نگهداری از سیستم بصورت ساده توضیح داده شده است .

- از باز کردن و تعمیر دستگاه بصورت شخصی خودداری فرمائید . هر گونه دستکاری غیر مجاز ممکن است باعث نقص دستگاه، شوك الکتریکی و یا آتش سوزی گردد . (جهت هر گونه سرویس مورد نیاز با خدمات پس از فروش تماس برقرار فرمائید .)
- از پاشیدن آب و یا دیگر مایعات به داخل دستگاه خودداری فرمائید: چرا که باعث شوك الکتریکی دستگاه شده و ممکن است موجب آتش سوزی گردد .
- در صورت شنیدن هرگونه صدای نامشخص، استشمام بو و یا مشاهده دود سریعا ارتباط دستگاه با برق را جدا کرده (قطع فیوز) و با خدمات پس از فروش تماس حاصل فرمائید . عدم توجه ممکن است منجر به شوك الکتریکی ویا آتش سوزی گردد .
- از میخ یا اشیاء نوك تیز برای فشار بر روی دکمه ها و یا فرو بردن در حفره های دستگاه خودداری فرمائید، این کار ممکن است باعث شوك الکتریکی یا آتش سوزی گردد .
- از تمیز کردن محصول با پارچه های خیس یا مایع فرار (از جمله الکل، بنزین، تینر) خودداری فرمائید، این کار ممکن است باعث شوك الکتریکی ویا آتش سوزی گردد .
- از قرار دادن دستگاه در معرض شوك سنگین مانند ضربات سخت خودداری فرمائید، این کار ممکن است باعث نقص دستگاه، شوك الکتریکی و یا آتش سوزی گردد .

هشـــدار:

- از قرار دادن محصـــول نزدیك منبع گرمایی مانند بخاری، رادیاتور، شـــوفاژ و یا منابع پخش رطوبت مانند بخور یا آکواریوم، خودداری فرمائید ، این امر ممکن است باعث آسیـــب یا آتش ســـوزی دستگـــاه گـــردد .
- از قرار دادن محصـــول روبروی نور شدید مانند پنجره و رو بـــه آفتـــاب خـــودداری فـــرمـــائیـــد .
- از قرار دادن محصـــول در نزدیکی وسایل برقی و مولد نویز مانند یخچال، تلویزیون و . . . خودداری فرمائیـــد. (فـــاصلـــه مجـــاز: ۱ متـــر اســـت)
- از قرار دادن محصول در مناطق کاملا تاریك و با آلودگی صـــوتـــی خـــودداری فـــرمـــائیـــد .
- در صورت نشـــســـتن زیر محصـــول نصـــب شده دقت نمائید: در هنگام برخاســـتن و در صـــورت برخورد ســـر با محصول، امکـــان آسیـــب دیدگـــی وجـــود دارد.

احتیاط:

از آویزان شدن و یا کشـــیدن دستگاه نصب شده خودداری فرمائید . هرگونه استفاده نامناسب ممکن اســـت باعث آسیـــب دیدگـــی گردد .

اطمینان حاصـــل نمائید: در صـــورت استفاده از محصـــول در یك منزل جدید و یا توسط مســـتاجر، ایشـــان از نکات موجود در دفترچه راهنما به صـــورت کامل اطلاع داشته باشند . این موضوع از استفاده نامناسب از محصـــول، در شرایط جدید جلوگیـــری می نمـــاید.

محتویات بسته بندی

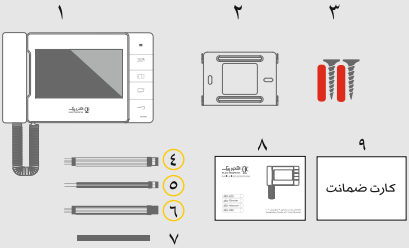

۱ - ۱ عدد گوشی
۲ - ۱ عدد پایه نگهدارنده
۳ - ۲ عدد پیچ و رولپلاک
۴ - کانکتور ۵ پین
۵ - کانکتور ۲ پین
۶ - کانکتور ۴ پین
۷ - وارنیش حرارتی
۸ - ۱ عدد دفترچه راهنما
۹ - ۱ عدد کارت ضمانت

توجه:
- تعداد کانکتور گوشی اکو ۱ عدد ۵ پین
- تعداد کانکتور گوشی پرو ۲ عدد ۵ پین و ۲ عدد ۲ پین و ۱ عدد ۴ پین
- تعداد کانکتور گوشی ارتباط داخلی ۲ عدد ۵ پین و ۲ عدد ۲ پین و ۱ عدد ۴ پین
- تعداد کانکتور گوشی آسانسور ۲ عدد ۵ پین و ۳ عدد ۲ پین

راهنمای نصب گوشی :

- تعیین مکان مناسب جهت نصب و قرار گیری گوشی به طوری که، فاصله مرکز گوشی تا سطح زمین حداقل ۱۴۵ سانتیمتر باشد.
- پایه نگهدارنده گوشی را با استفاده از پیچ‌های موجود در بسته بندی محصول، در محل نصب خود محکم نمائید.
- سوکت مربوط به دوربین دم دری (پنل دم دری) را به محل مشخص شده در پشت گوشی وصل نمائید.
- سیم مربوط به منبع تغذیه را متصل نمایید و از طریق کلید تعبیه شده در سمت پایین دستگاه، گوشی را روشن نمائید.

اخطار! کیفیت مطلوب تصویر وابسته به نوع سیم کابل و فاصله نصب گوشی و پنل دم دری میباشد. تاکید میگردد که، تا طول ۳۰ متر از کابل فویلدار با سیم ۰/۵ یا ۰/۶ میلیمتر مسی استفاده گردد، تا طول ۱۲۰ متر از کابل فویلدار با سیم ۱ میلیمتر مسی و تا طول ۲۰۰ متر از کابل فویلدار با سیم ۲ میلیمتر مسی، استفاده گردد.

راهنمای نصـــب

۱

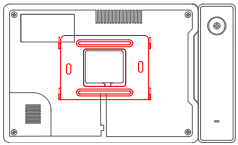

۲

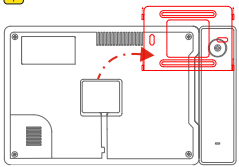

۳

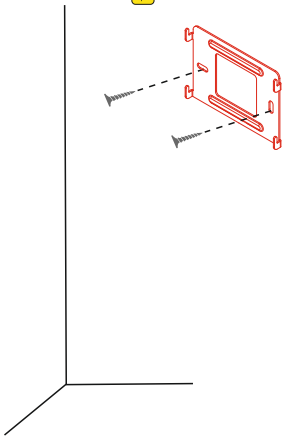

٤

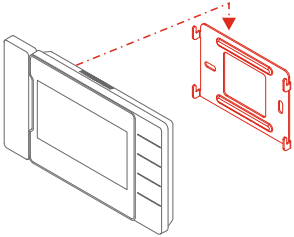

٥

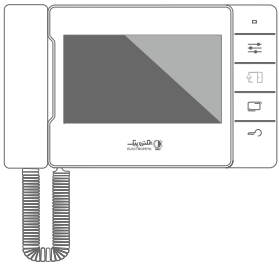

معرفی اجزاء گوشـــی

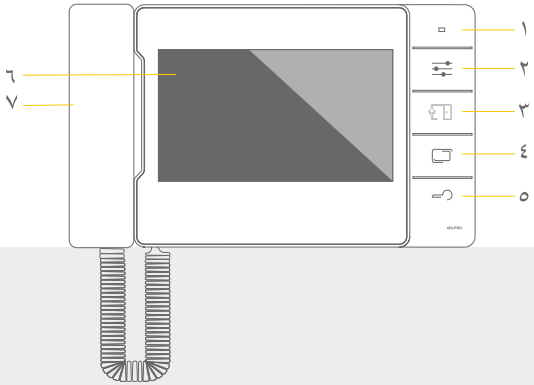

١- چراغ نمایشگر تغذیه
٢- کلید لمسی منـــــو
٣- کلیـــــد لمســـی آســـانســـور یـا بـی صـدا

MODEL: INTERCOM / ECO
MODEL: ELEVATOR / PRO

٤- کلید لمسی تعویض نمایشگر دم دری (سوییچ)
٥- کلید لمسی قفـــــل بـــازکـــن
٦- صفحـه نمـایشـــگر ٧ اینـــــچ (مـانیتـــور)
٧- دســتــه گـــوشـــی

نکته: تمامی نقشه های سیم‌کشی و کاربری ها با توجه به مدل مورد نظر دسته بندی شـــده اســت.

نمای پشت و پایین محصـول

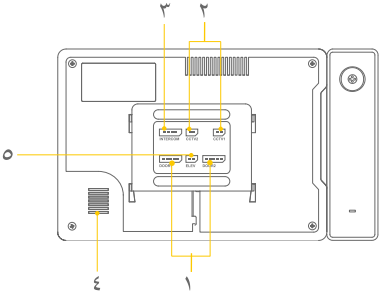

١- پنل دم دری ١ و پنل دم دری ٢
٢- دوربین امنیتی ١ و دوربین امنیتی ٢
٣- ارتباط داخلی
٤- بلندگوی زنگ
٥- آسـانســـور

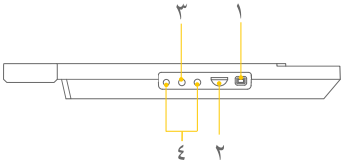

١- کلید روشن- خاموش گوشی (ON /OFF)
٢- محل قرارگیری کارت حافظه (SD Card)
٣- کلید منو (Mode)
٤- کلید + و -

توجه

نکته : جهت ورود و انتخاب منو از کلید **Mode** و جهت حرکت در منو و کم و زیاد نمودن مقادیر از کلیدهای + و – استفاده نمائید .

جهت بازگشت، کلید لمسی را لمس کنید .

دوربین امنیتی / CCTV :

جهت مشاهده دوربین امنیتی از این گزینه استفاده می شود .

درب / Door :

جهت رویت تصویر پنل های دم دری از این گزینه استفاده می کنیم .

تنظیم شدت روشنایی، رنگ، کنتراست :

جهت تنظیم شدت روشنایی، رنگ، کنتراست، هنگام مشاهده تصویر دوربین ها با فشردن کلید **Mode** یکی از گزینه های و و و را انتخاب نموده و با استفاده از کلید های + و – تنظیمات را انجام دهید. با فشردن مجدد کلید **Mode**، تنظیمات ذخیره می گردد.

بازنگری تصاویر و فیلم ها:

برای مشاهده عکس ها و فیلم های ذخیره شده در حافظه داخلی و حافظه خارجی، گزینه های Gallery ویا Video را انتخاب نموده و عکس ها و فیلم ها را مشاهده نمایید. جهت پخش فیلم مورد نظر کلید Mode را فشار دهید. جهت بازگشت، کلید لمسی را لمس کنید.

جهت پاك کردن تصاویریافیلم هاکلیدMode را نگه داشته گزینه را انتخاب نمایید. جهت بازگشت، کلید را لمس کنید.

نکته ۱: بی‌صدا کردن گوشی در مدل اکو از طریق دکمه روی گوشی و آیکون بی‌صدا در منو، و در مدل ارتباط داخلی از طریق دکمه روی گوشی انجام می‌پذیرد.

نکته۲: به منظور بی‌صدا کردن گوشی در مدل فراخوان آسانسور، می‌توانید وارد منو شده و آیکون بی‌صدا کردن را انتخاب کنید.

توجه ۱: اگر عکس یا فیلمی در گوشی ذخیره و مشاهده نشده باشد برروی آیکون های مربوطه، تعداد آنها نمایش داده می شود.

توجه ۲: به منظور ذخیره سازی فیلم ها در هنگام تماس از دم درب، می بایست SD Card داخل گوشی قرار داشته و فرمت شده باشد، در غیر اینصورت عکس در حافظه داخلی ذخیره می گردد.

توجه۳: در صورت استفاده از SD Card جدید، ابتدا می بایست SD Card توسط گوشی فرمت گردد.

عکـــسبرداری و فیلمبرداری دستی:

در صورت مشاهده تصویر ویا صحبت کردن با درب ۱ یا ۲ با استفاده از کلیدهای + و – به ترتیب عکسبـرداری و فیلمبرداری دستی امکان پذیر میباشد . در حیـــن نمایش تصویر مراجعه کننده با لمس کلید Open، مکانیزم دربازکن، فعال و درب باز خواهد شد . (در صورت مشاهده تصویر از پنل دم درب)

تنظیمات:

تنظیمات کارخانه:

برای بازگشت به تنظیمات کارخانه، گزینه Reset Factory را از منوی Setting و پس از مشاهده DO YOU WANT...? گزینه را انتخاب نمایید . جهت بازگشت، کلید Door / Mode را لمس نمایید. (نکتـه: در صورت اتمام اجـــرای بازگشت به کارخانه جمله Done! نمایش داده میـشود.)

زبان:

برای انتخاب زبان های فارسی، انگلیسی، کـــردی، ترکـــی و عربـــی Language را انتخـــاب نمـــایید .

انتخاب ملودی :

در منوی اصلـی گوشـی، آیکون Setting را انـــتخاب نموده و وارد گزینه Melody شـوید . با اسـتفاده از کلید های + و – روی گزینه ملودی درب مورد نظر قرار گـــرفته، با کلید Mode پنجـره مربوط به آن گـزینه انتخاب مـی شود، سپس با استفاده از کلیـد + و – ملودی مورد نظـــــر را انتخاب نمایید . بافشـردن مجدد کلید Mode تنظیم انجام شـده، اعمال مـــی گـــردد . جهت بازگشـت، کلید را لمـس کنید .

تنظیم صدای زنگ :

در منوی اصلی گوشی، آیکون Setting را انتخاب نموده و وارد گزینه Melody شوید . با استفاده از کلیدهای + و – روی گزینه بلندی صدای درب مورد نظر قرار گرفته، با کلید منو پنجره مربوط به آن گزینه انتخاب می شود، سپس با استفاده از کلید + و – بلندی صدا را تنظیم نمایید . با فشردن مجدد کلید Mode تنظیم انجام شده اعمال می گردد . جهت بازگشت، کلید لمسی را لمس کنید .

تنظیمات زمان و تاریخ :

در منوی اصلی گوشی، وارد گزینه Setting شوید و گزینه Date & Time را انتخاب نموده آنگاه ساعت و تاریخ گوشی را با استفاده از کلیدهای پایین، تنظیم کنید . جهت بازگشت، کلید لمسی را لمس کنید .

تنظیمات حافظه :

فرمت کردن حافظه خارجی :

در منوی اصلی گوشی، آیکون Setting را انتخاب نموده و پس از ورود به قسمت Memory ، گزینه Format SD را انتخاب نمایید .

پس از مشاهده متن Are you sure...? بر روی صفحه نمایش، گزینه را انتخاب نمایید .

فرمت کردن حافظه داخلی :

در منوی اصلی گوشی، آیکون Setting را انتخاب نموده و پس از ورود به قسمت Memory گزینه Format Flash را انتخاب نمایید، پس از مشاهده متن Are you sure...? بر روی صفحه نمایش، گزینه را انتخاب نمایید . جهت بازگشت، کلید لمسی را لمس کنید .

ارتبـــاط داخـــــلی :

پس ازبرداشتن دسته‌گوشی از منو آیکون ارتباط داخلی را انتخاب نمایید، دراین حالت گوشی دیگرزنگ خواهد خورد . این قابلیت برای اتصال فقط دو گوشی می باشد . در صورت برقراری تماس ۳ دقیقه ارتباط برقرار است، در غیر اینصورت پس از ۳۰ ثانیه تماس بطور خودکار قطـــــع خواهـــد شـــد .

انتقال به SD کارت:

درمنوی اصلی گوشی، آیکون **Setting** را انتخاب کرده و پس از ورود به قسمت **Memory**، گزینه **Move to SD Card** را انتخاب نمایید .

پس از مشـــاهده متن **Are you sure...?** بر روی صفحه نمایش، با انتخاب گزینه اطلاعات حافظه داخلی به حافظه خارجی منتقل می گردد . جهت بازگشت، کلید را لمس کنید .

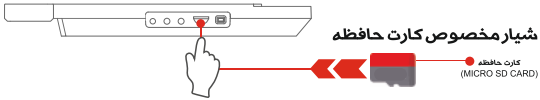

توجه: جهت ذخیره سازی فیلم میبایســت کارت حافظه (SD CARD) درون دستگاه قرار داشته باشد؛ در غیر اینصورت ذخیره سازی فیلم، امکان پذیر نمی باشد.

مشخصات دستگاه

تغذیه‌ی ورودی	110~220V AC (±20%) 50~60Hz	اتصال به پنل دم‌دری	اتصال با استفاده از کانکتور ۵ پین	
حداکثر توان مصرفی	9 W	فاصله‌ی انتقال	تا طول ۳۰ متر از کابل فویلدار با سیم ۰/۶ میلیمتر مسی	
صفحه‌ی نمایش	نمایشگر LCD 7 Inch	تعداد ملودی زنگ	۱۵ ملودی	
رزولوشن LCD	800(RGB) X 480 Pixel	اتصال به دوربین مدار بسته	12V PAL	ابعاد گوشی	275x169x53 mm^3
ارتباط داخلی	ارتباط صوتی یك به یك با استفاده از کانکتور ٤ پین	ظرفیت حافظه خارجی	حداکثر 32GB	
فراخوانی آسانسور	اتصال با استفاده از کانکتور ۲ پین			

نقشه سیم کشی صفحه ۱ واحدی تصویری

نکته : در صفحه یك واحدی ٤ رشته سیم کافی بوده و ترمینال B بلا استفاده خواهد ماند.

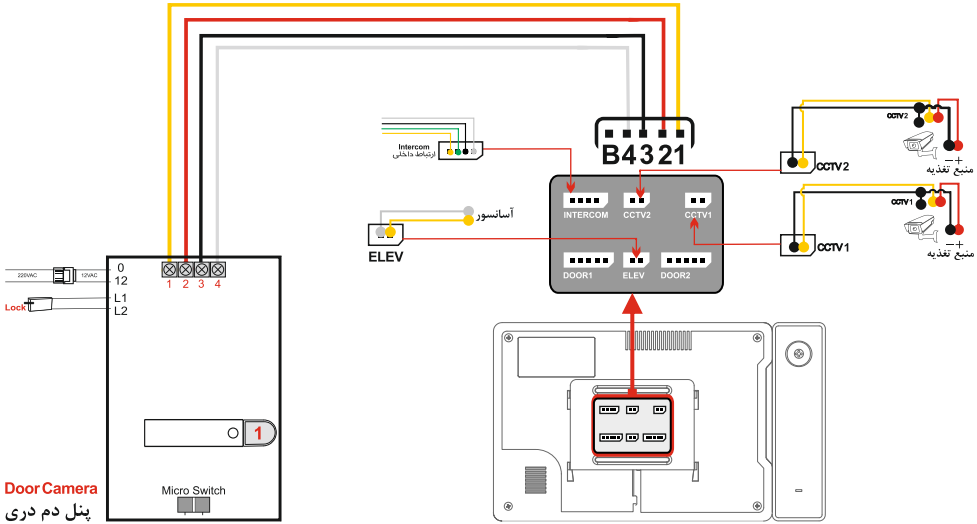

نقشه سیم کشی با سوئیچر آنالوگ

انواع سوئیچرهای ۵،۴ و۷ واحدی موجود بوده و در نقشه مقابل فقط نقشه سوئیچرهای ۷ واحدی ترسیم شده است . بر اساس تعداد واحدها (مطابق نقشه) می بایست از ترکیب سوئیچرهای ۵،۴ و۷ واحدی استفاده نمود . لازم به ذکر است سوئیچرهای بعدی بصورت شکل روبرو باهم به صورت موازی (Parallel) با چهار سیم صفحه دم دری نصب می گردند .

توجه:

در صورتی که سیم کشی واحد ها به صورت مستقل از هر واحد صورت گیرد.نیاز به نصب سوئیچر برای ۲ واحد و بالاتر هم می باشد.

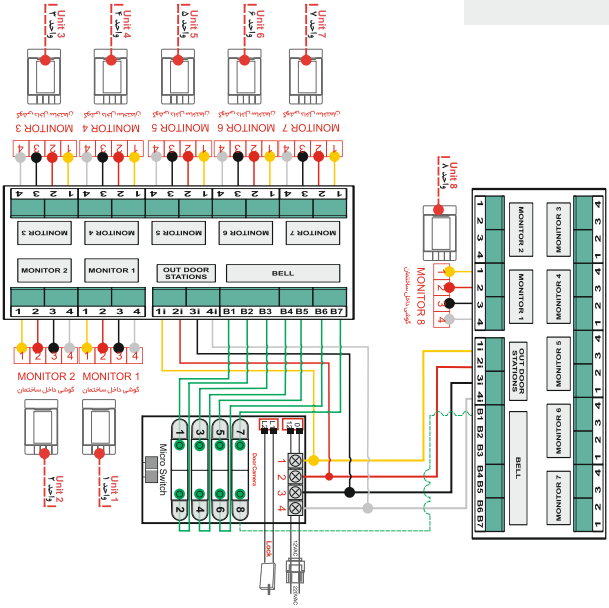

نقشه سیم کشی ۲ واحدی

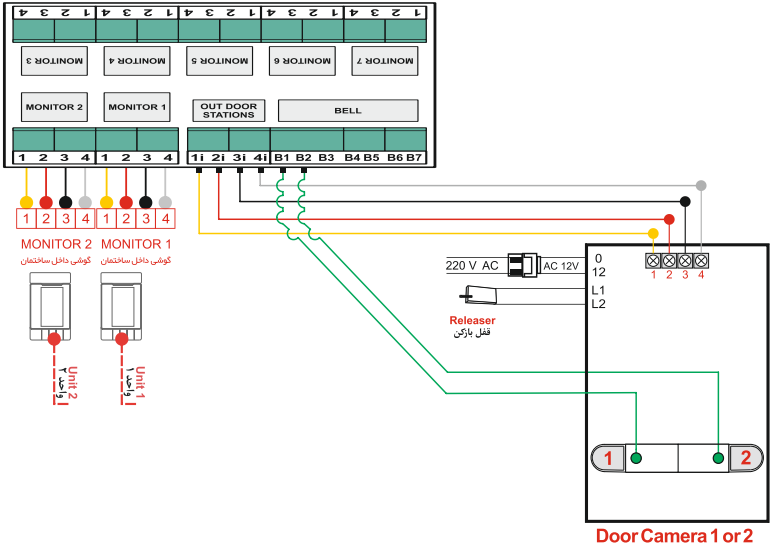

نقشه سیم کشی ۲ عددگوشی، ۲ عدد صفحه دم دری دو واحدی ،
۲عـــدد دوربیـــن مـــدار بســـته و فراخـــوانی آســـانســـور

MODEL:ELEVATOR

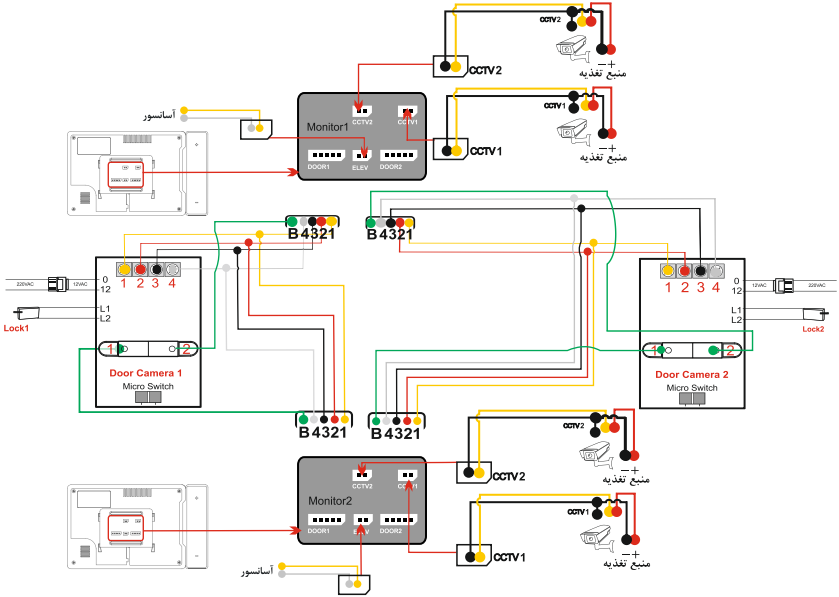

نقشه سیم کشی ۲ عددگوشی، ۲ عـدد صفحه دم دری دو واحدی ،
ارتباط داخلـی۲عددگوشـی(۱به۱)و۲عدد دوربیـن مـداربسته

MODEL:INTERCOM

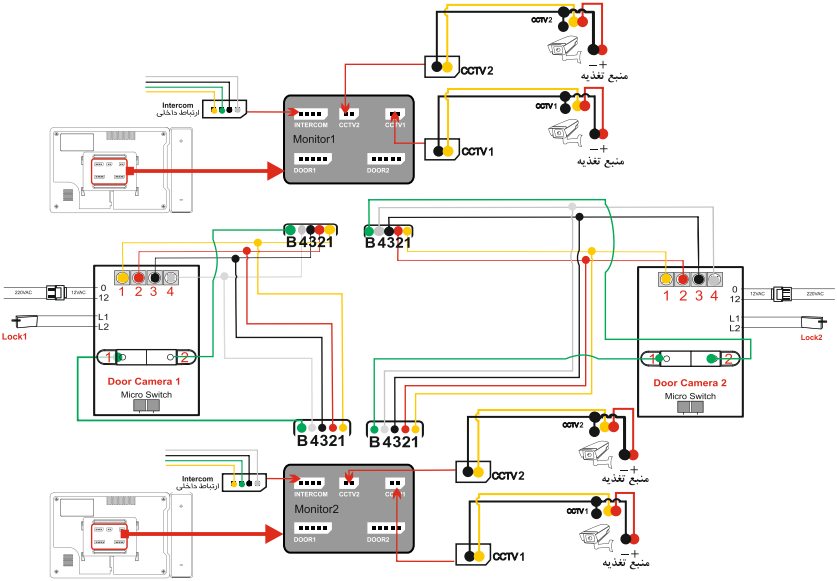

نقشه سیم کشی ۲ عددگوشی،۲ عدد صفحه دم دری دو واحدی ، ۲ عدد دوربین مـــداربسته و ارتبـــاط داخلـــی و آسانســـور

MODEL:PRO

توجه!

جهت راه اندازی دوربین های مدار بسته از تغذیه جداگانه اســـتفاده گـردد . همچنین ؛ بـرای نصـب گوشی های هر واحد به دوربـین مدار بسـته ، سیم کشـی بصـورت مجزا و موازی صورت پذیرد .

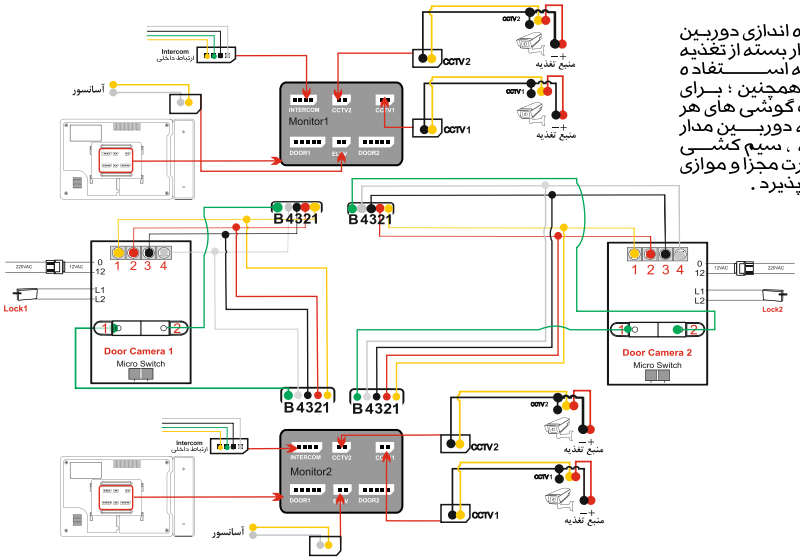

نقض گارانتـــی

۱- باز شدن پلمپ گوشی تصویری و دم دری و کل مجموعه
۲- بستن گوشی الکتروپیك در مجموعه غیر از الکتروپیك
۳- قرار دادن قطعات الکترونیکی دیگر در داخل گوشی برای ایجاد تغییرات
٤- اضافه کردن پنل زنگ بدون هماهنگی با نماینده شرکت
٥- تبدیل دم دری صوتی به تصویری (با داشتن دم دری صوتی و قرار دادن دوربین و تبدیل به تصویری)
٦- آسیب در اثر اتصال سیم کشی
۷- تعویض قطعات و تعمیر آن توسط افراد غیر مجاز
۸- نوسانات برقی
۹- استفاده از ترانس های متفرقه و غیر از ترانس اصلی شرکت الکتروپیك
۱۰-ضربه و شکستگی

عیب یابـــی

مشکل یا نقص فنی	نحوه عیب یابی
دستگاه روشن نمی شود!	از اتصال الکتریکی دستگاه (برق ۲۲۰ ولت متناوب) اطمینان حاصل کنید . کلید ON / OFF گوشی در وضعیت ON قرار گرفته باشد .
صفحه نمایش، بســیار تاریك است!	الف) سطح خارجی دوربین دم دری را پاك کنید . ب)روشنایی محیط بیرونی محل نصب دوربین را، مورد بررسی قرار دهید .
مقدار نویـــــــز زیادی در زمان مکالمه وجود دارد!	۵ رشته سیم ورودی را جهت عدم وجود اتصال کوتاه، مورد بررسی قرار دهید .
امکان برقراری ارتباط شنیداری وجود ندارد!	رشته سیم متصـــــل کننده میان گوشی و دوربین (صفحه دم دری) را بررسی نمائید .

توجه ! در صورتی که با روشن و خاموش شدن دستگاه نقص گوشی برطرف نگردید با **خدمات پس از فروش** شرکت تماس حاصل نمائید .

الکتروپیک
ELECTROPEYK

DESIGNED & PRODUCED IN : I.R.IRAN

آدرس کارخانه و دفتر مرکزی: تهران، فلکه دوم تهرانپارس، بعد از خیابان جشنواره، روبروی فرهنگسرای اشراق، خیابان هلیسایی، پلاک ۱۵
کدپستی: ۱۶۵۴۹۹۳۷۱۴ **خط تلفن ویژه: ۱۵۶۴**

Head office: No.15, Helisayi St., Jashnvareh Ave., Tehranpars, Tehran ,Iran Postal Code:1654993714
Tel:+98-1564

electropeyk.com info@electropeyk.com electropeykco

MA040520328G_4