AUDIO & VIDEO DOOR PHONE

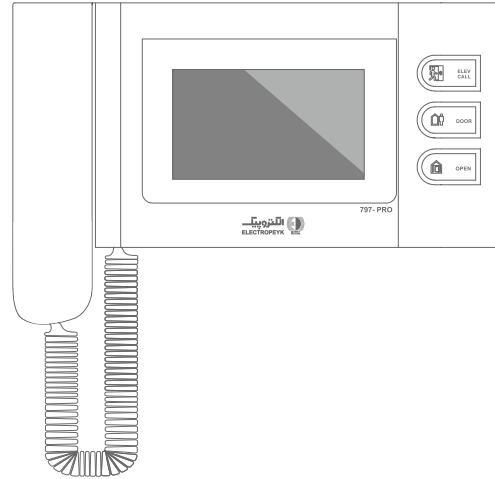

797-ECO

797-Elevator

797-Intercom

797-PRO

راهنمای نصـــــب مانیتور ۳ . ٤ اینچ مدل ۷۹۷

Installation Guide of 4.3 Inch Monitor

فهرست مطالب راهنمای نصب محصول مانیتور ۴.۳ اینچ مدل ۷۹۷

هشـــــدار ۱
محتویـــات بســـته بنـــدی ۳
راهنمای نصـــب گوشـــی ٤
معرفی اجـــزاء گوشـــی ٥
نمای پشت و پایین محصول ٦
تنظیـــمـــات کـــاربـــری ۷
مشخصـــات دستـــگاه ۱۲
نقشه سیم کشی صفحه او احدی تصویری ۱۳
نقشه سیم کشی با سوئیچر آنالوگ ۱٤
نقشه سیم کشی ۲ واحدی ECO ۱٥
نقشه سیم کشی ELEVATOR ۱٦
نقشه سیم کشی INTERCOM ۱۷
نقشه سیم کشی PRO ۱۸
نقـــض گـــارانتـــی ۱۹
عیـــبـــ یـــابـــی ۲۰

هشـــدار:

جهت استفاده‌ی مناسب و ایمن از دستگاه، موارد زیر را مطالعه فرمائید . در دفترچه‌ی راهنما طریقه‌ی نصب، استفاده و نگهداری از سیستم بصورت ساده توضیح داده شده است .

- از باز کردن و تعمیر دستگاه بصورت شخصی خودداری فرمائید . هر گونه دستکاری غیر مجاز ممکن است باعث نقص دستگاه، شوك الکتریکی و یا آتش سوزی گردد . (جهت هر گونه سرویس مورد نیاز با خدمات پس از فروش تماس برقرار فرمائید .)
- از پاشیدن آب و یا دیگر مایعات به داخل دستگاه خودداری فرمائید : چرا که باعث شوك الکتریکی دستگاه شده و ممکن است موجب آتش سوزی گردد .
- در صورت شنیدن هرگونه صدای نامشخص، استشمام بو و یا مشاهده دود سریعا ارتباط دستگاه با برق را جدا کرده (قطع فیوز) و با خدمات پس از فروش تماس حاصل فرمائید . عدم توجه ممکن است منجر به شوك الکتریکی ویا آتش سوزی گردد .
- از میخ یا اشیاء نوك تیز برای فشار بر روی دکمه ها و یا فرو بردن در حفره های دستگاه خودداری فرمائید : این کار ممکن است باعث شوك الکتریکی یا آتش سوزی گردد .
- از تمیز کردن محصول با پارچه های خیس یا مایع فرار (از جمله الکل، بنزین، تینر) خودداری فرمائید : این کار ممکن است باعث شوك الکتریکی ویا آتش سوزی گردد .
- از قرار دادن دستگاه در معرض شوك سنگین مانند ضربات سخت خودداری فرمائید : این کار ممکن است باعث نقص دستگاه، شوك الکتریکی و یا آتش سوزی گردد .

هشـــدار:

- از قرار دادن محصـــول نزدیك منبع گرمایی مانند بخاری، رادیاتور، شـــوفاژ و یا منابع پخش رطوبت مانند بخور یا آکواریوم، خودداری فرمائید. این امر ممکن است باعث آسیـــب یا آتش ســـوزی دستگـــاه گـــردد.
- از قرار دادن محصـــول روبروی نور شدید مانند پنجره و رو بـــه آفتـــاب خـــودداری فـــرمـــائیـــد.
- از قرار دادن محصـــول در نزدیکی وسایل برقی و مولد نویز مانند یخچال، تلویزیون و . . . خودداری فرمائیـــد. (فـــاصلـــه مجـــاز: ۱ متـــر اســـت)
- از قرار دادن محصول در مناطق کاملا تاریك و با آلودگی صـــوتـــی خـــودداری فـــرمـــائیـــد.
- در صورت نشـــستن زیر محصـــول نصـــب شده دقت نمائید: در هنگام برخاستن و در صورت برخورد سر با محصول، امکـــان آسیـــب دیدگـــی وجـــود دارد.

احتیاط:

از آویزان شدن و یا کشـــیدن دستگاه نصب شده خودداری فرمائید. هرگونه استفاده نامناسب ممکن است باعث آسیـــب دیدگـــی گردد.

اطمینان حاصـــل نمائید: در صـــورت استفاده از محصول در یك منزل جدید و یا توسط مســـتاجر، ایشـــان از نکات موجود در دفترچه راهنما به صـــورت کامل اطلاع داشته باشند. این موضوع از استفاده نامناسب از محصـــول، در شرایط جدید جلوگیـــری می نمـــاید.

محتویات بسته بندی

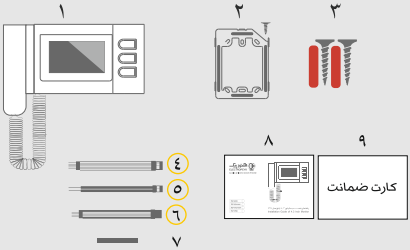

۱ - ۱ عدد گوشی
۲ - ۱ عدد پایه نگهدارنده
۳ - ۲ عدد پیچ و رولپلاک
۴ - کانکتور ۵ پین
۵ - کانکتور ۲ پین
۶ - کانکتور ۴ پین
۷ - وارنیش حرارتی
۸ - ۱ عدد دفترچه راهنما
۹ - ۱ عدد کارت ضمانت

توجه:
- تعداد کانکتور گوشی اکو ۱ عدد ۵ پین
- تعداد کانکتور گوشی پرو ۲ عدد ۵ پین و ۳ عدد ۲ پین و ۱ عدد ۴ پین
- تعداد کانکتور گوشی ارتباط داخلی ۲ عدد ۵ پین و ۲ عدد ۲ پین و ۱ عدد ۴ پین
- تعداد کانکتور گوشی آسانسور ۲ عدد ۵ پین و ۳ عدد ۲ پین

راهنمای نصب گوشی :

- تعیین مکان مناسب جهت نصب و قرار گیری گوشی به طوری که، فاصله مرکز گوشی تا سطح زمین حداقل ۱۴۵ سانتیمتر باشد .
- پایه نگهدارنده گوشی را با استفاده از پیچ‌های موجود در بسته بندی محصول، در محل نصب خود محکم نمائید .
- سوکت مربوط به دوربین دم دری (پنل دم دری) را به محل مشخص شده در پشت گوشی وصل نمائید .
- پس از قرار گیری گوشی بر روی چنگک های پایه نگهدارنده، پیچ بالای گوشی را محکم نمائید .
- سیم مربوط به منبع تغذیه را متصل نمایید و از طریق کلید تعبیه شده در زیر دستگاه، گوشی را روشن نمائید .

اخطار! کیفیت مطلوب تصویر وابسته به نوع سیم کابل و فاصله نصب گوشی و پنل دم دری میباشد . تاکید میگردد که، تا طول ۳۰ متر از کابل فویلدار با سیم ۰/۵ یا ۰/۶ میلیمتر مسی استفاده گردد، تا طول ۱۲۰ متر از کابل فویلدار با سیم ۱ میلیمتر مسی و تا طول ۲۰۰ متر از کابل فویلدار با سیم ۲ میلیمتر مسی، استفاده گردد .

راهنمای نصـــب

۱

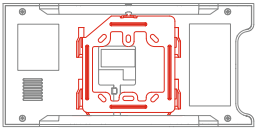

۲

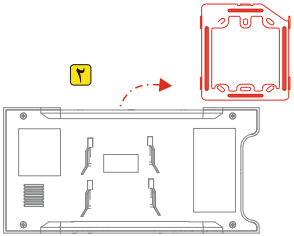

۳

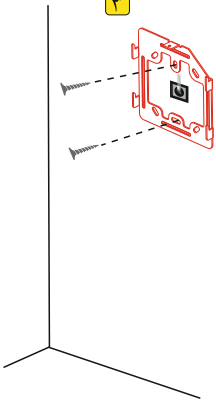

٤

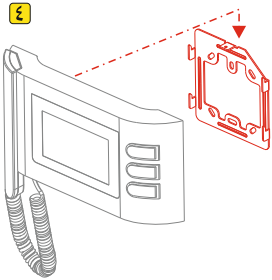

٥

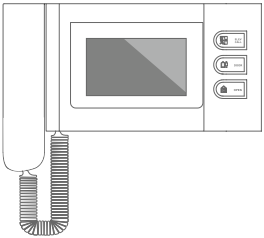

معرفی اجزاء گوشـــی

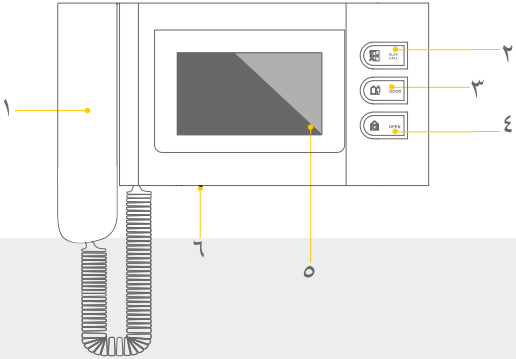

١ - دســـته گـــوشـــی

٢ - کلیـــــد اســـــانســـــوریا بـــی صـــدا

MODEL: INTERCOM / ECO

MODEL: ELEVATOR / PRO

٣ - کلید نمایشگـــر دم دری

٤ - کلیـــد دربـــــ بـــاز کـــن

٥ - صفحه نمایشگر(مانیتور) ٤.٣ اینچ

٦ - کلیدروشن / خاموش(ON/OFF)

نکته: تمامی نقشه های سیم کشی و کاربری ها با توجه به مدل مورد نظر دسته بندی شـــده اســـت.

نمای پشت و پایین محصـول

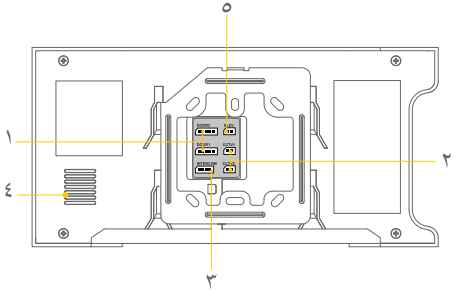

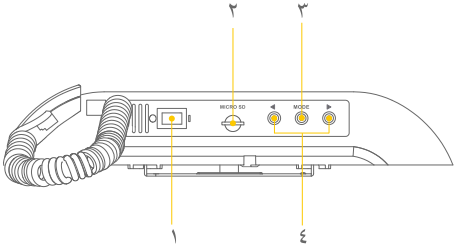

١- پنل دم دری ١ وپنل دم دری ٢
٢- دوربین امنیتی ١ و دوربین امنیتی ٢
٣- ارتباط داخلی
٤- بلندگوی گوشی دربازکن
٥- آسانسور

١- کلید روشن - خامـوش گوشی (ON /OFF)
٢- محل قرارگیـری کـارت حـافظـه (SD Card)
٣- کلیـد منو (Mode)
٤- کلیـد (◄ / ►)

توجه

نکته : جهت ورود و انتخاب منو از کلید **Mode** و جهت حرکت در منو و کم و زیاد نمودن مقادیر از کلیدهای ▶ و ◀ استفاده نمائید .

جهت بازگشت، کلید **Door** را فشار دهید .

دوربین امنیتی / CCTV :

جهت مشاهده دوربین امنیتی از این گزینه استفاده می شود .

درب / Door :

جهت رویت تصویر پنل های دم دری از این گزینه استفاده می کنیم .

تنظیم شدت روشنایی، رنگ، کنتراست :

جهت تنظیم شدت روشنایی، رنگ، کنتراست، هنگام مشاهده تصویر دوربین ها با فشردن کلید **Mode** یکی از گزینه های ☼ و ● و ☼ را انتخاب نموده و با استفاده از کلید های ▶ و ◀ تنظیمات را انجام دهید. با فشردن مجدد کلید **Mode**، تنظیمات ذخیره می گردد.

بازنگری تصاویر و فیلم ها:

برای مشاهده عکس ها و فیلم های ذخیره شده در حافظه داخلی و حافظه خارجی، گزینه های Gallery ویا Video را انتخاب نموده و عکس ها و فیلم ها را مشاهده نمایید. جهت پخش فیلم مورد نظر کلید Mode را فشار دهید. جهت بازگشت، کلید Door را فشار دهید.

جهت پاك کردن تصاویر یا فیلم ها کلید Mode را نگه داشته گزینه را انتخاب نمایید. جهت بازگشت، کلید Door را فشار دهید.

نکته ۱: بی‌صدا کردن گوشی در مدل اکو از طریق دکمه روی گوشی و آیکون بی‌صدا در منو، و در مدل ارتباط داخلی از طریق دکمه روی گوشی انجام می‌پذیرد.

نکته۲: به منظور بی‌صدا کردن گوشی در مدل فراخوان آسانسور، می‌توانید وارد منو شده و آیکون بی‌صدا کردن را انتخاب کنید.

توجه ۱: اگر عکس یا فیلمی در گوشی ذخیره و مشاهده نشده باشد برروی آیکون های مربوطه، تعداد آنها نمایش داده می شود.

توجه ۲: به منظور ذخیره سازی فیلم ها در هنگام تماس از دم درب، می بایست SD Card داخل گوشی قرار داشته و فرمت شده باشد، در غیر اینصورت عکس در حافظه داخلی ذخیره می گردد.

توجه۳: در صورت استفاده از SD Card جدید، ابتدا می بایست SD Card توسط گوشی فرمت گردد.

عکـــسبرداری و فیلمبرداری دستی:

در صورت مشاهده تصویر ویا صحبت کردن با درب ۱ یا ۲ با استفاده از کلیدهای ◀ و ◀ به ترتیب عکسبـرداری و فیلمبرداری دستی امکان پذیر میباشد. در حیـــن نمایش تصویر مراجعه کننده با لمس کلید Open، مکانیزم دربازکن، فعال و درب باز خواهد شد. (در صورت مشاهده تصویر از پنل دم درب)

تنظیمات:

تنظیمات کارخانه:

برای بازگشت به تنظیمات کارخانه، گزینه **Reset Factory** را از منوی **Setting** و پس از مشاهده **DO YOU WANT...?** گزینه را انتخاب نمایید. (**نکتـــه:** در صورت اتمام اجـــرای بازگشت به کارخانه جمله **Done!** نمایش داده میـشـود.) جهت بازگشت کلید **Door** را فشار دهید.

زبان:

برای انتخاب زبان های فارسی، انگلیسی، کـــردی، ترکـــی و عربـــی **Language** را انتخـــاب نمـــایید.

و بافشردن کلید **Mode** زبان را تغییر دهید و برای بازگشـــت کلید را لمس کنید.

انتخاب ملودی:

در منوی اصـلی گوشـی، آیکون **Setting** را انـــتخاب نموده و وارد گزینه **Melody** شـوید. با اسـتفاده از کلید های ◀ و ◀ روی گزینه ملودی درب مورد نظر قرار گـــرفته، با کلید **Mode** پنجـره مربوط به آن گـزینه انتخاب مـی شود، سپس با استفاده از کلیـد ◀ و ◀ ملودی مورد نظـــــر را انتخاب نمایید. بافشـردن مجدد کلید **Mode** تنظیم انجام شـده، اعمال مـــی گـــردد. جهت بازگشـت، کلیـد **Door** را فشار دهید.

تنظیم صدای زنگ:

در منوی اصلی گوشی، آیکون **Setting** را انتخاب نموده و وارد گزینه **Melody** شوید. با استفاده از کلیدهای ▶ و ◀ روی گزینه بلندی صدای درب مورد نظر قرار گرفته، با کلید منو پنجره مربوط به آن گزینه انتخاب می شود، سپس با استفاده از کلید ▶ و ◀ بلندی صدا را تنظیم نمایید. با فشردن مجدد کلید **Mode** تنظیم انجام شده اعمال می گردد. جهت بازگشت، کلید **Door** را فشار دهید.

تنظیمات زمان و تاریخ:

در منوی اصلی گوشی، وارد گزینه **Setting** شوید و گزینه **Date & Time** را انتخاب نموده آنگاه ساعت و تاریخ گوشی را با استفاده از کلیدهای ▶ و ◀، تنظیم کنید.
جهت بازگشت، کلید **Door** را فشار دهید.

تنظیمات حافظه:

فرمت کردن حافظه خارجی:

در منوی اصلی گوشی، آیکون **Setting** را انتخاب نموده و پس از ورود به قسمت **Memory**، گزینه **Format SD** را انتخاب نمایید.
پس از مشاهده متن **Are you sure...?** بر روی صفحه نمایش، گزینه ✓ را انتخاب نمایید.

فرمت کردن حافظه داخلی:

در منوی اصلی گوشی، آیکون **Setting** را انتخاب نموده و پس از ورود به قسمت **Memory** گزینه **Format Flash** را انتخاب نمایید. پس از مشاهده متن **Are you sure...?** بر روی صفحه نمایش، گزینه ✓ را انتخاب نمایید. جهت بازگشت، کلید **Door** را فشار دهید.

ارتبـــاط داخـــــلی:

پس ازبرداشتن دسته گوشی از منو آیکون ارتباط داخلی را انتخاب نمایید، دراین حالت گوشی دیگر زنگ خواهد خورد . این قابلیت برای اتصال فقط دو گوشی می باشد . در صورت برقراری تماس ۳ دقیقه ارتباط برقرار است، در غیر اینصورت پس از ۳۰ ثانیه تماس بطور خودکار قطـــــع خواهـــد شـــد.

انتقال به SD کارت:

درمنوی اصلی گوشی، آیکون **Setting** را انتخاب کرده و پس از ورود به قسمت **Memory**، گزینه **Move to SD Card** را انتخاب نمایید .

پس از مشـــــاهده متن **Are you sure...?** بر روی صفحه نمایش، با انتخاب گزینه اطلاعات حافظه داخلی به حافظه خارجی منتقل می گردد . جهت بازگشت، کلید **Door** را فشار دهید.

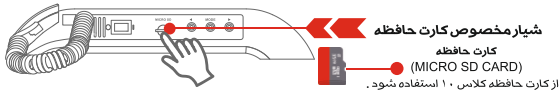

توجه: جهت ذخیره سازی فیلم میبایســت کارت حافظه (SD CARD) درون دستگاه قرار داشته باشد؛ در غیر اینصورت ذخیره سازی فیلم، امکان پذیر نمی باشد.

مشخصات دستگاه

تغذیه‌ی ورودی	110~220V AC (±20%) 50~60Hz	اتصال به پنل دم‌دری	اتصال با استفاده از کانکتور ۵ پین		
حداکثر توان مصرفی	9 W	فاصله‌ی انتقال	تا طول ۳۰ متر از کابل فویلدار با سیم ۰/۶ میلیمتر مسی		
صفحه‌ی نمایش	نمایشگر LCD 4.3 Inch	تعـــداد ملـــودی زنـگ	۱۵ ملودی		
رزولوشن LCD	480(RGB)X272 Pixel	اتصال به دوربین مدار بسته	12V PAL	ابعاد گوشی	245X156X46mm
ارتباط داخلی	ارتباط صوتی یك به یك با استفاده از کانکتور ٤ پین	ظرفیت حافظه خارجی	حداکثر 32GB		
فراخوانی آسانسور	اتصال با استفاده از کانکتور ۲ پین				

نقشه سیم کشی صفحه ۱ واحدی تصویری

نکته : در صفحه یك واحدی ٤ رشته سیم کافی بوده و ترمینال B بلا استفاده خواهد ماند.

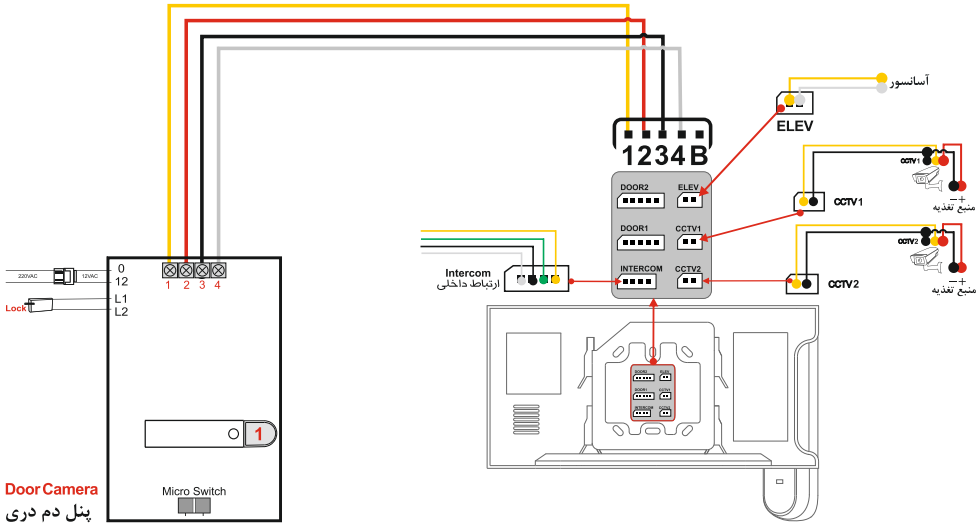

نقشه سیم کشی با سوئیچر آنالوگ

انواع ســـــوئیچرهای ٤، ٥ و ٧ واحدی موجود بوده و در نقشه مقابل فقط نقشه سوئیچرهای ٧ واحدی ترسیم شـــده اســـت . بر اســـاس تعداد واحدها (مطابق نقشه) می بایست از ترکیب سوئیچرهای ٤، ٥ و ٧ واحدی اســـتفاده نمود . لازم به ذکر اســـت سوئیچرهای بعدی بصـــورت شکل روبرو باهم به صـــــــورت موازی (Parallel) با چهار سیم صـــفحه دم دری نصب می گردند .

توجه:

در صورتی که سیم کشـــی واحد ها به صورت مســـــتقل از هر واحد صورت گیرد،نیاز به نصب سوئیچر برای ٢ واحد و بالاتر هم می باشد.

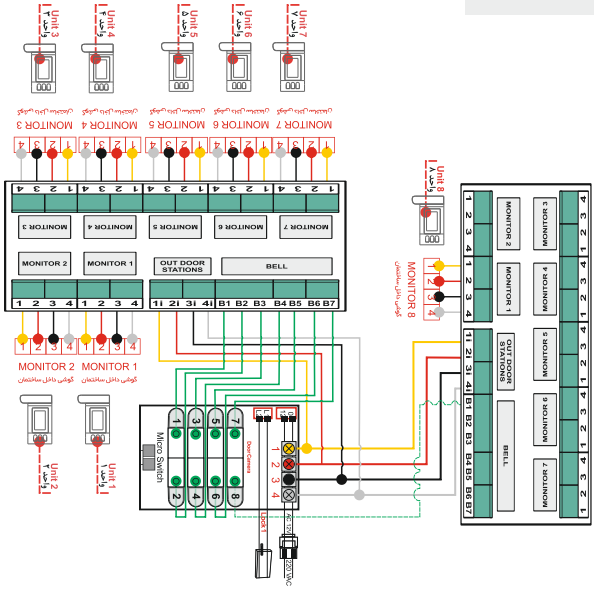

نقشه سیم کشی ۲ واحدی

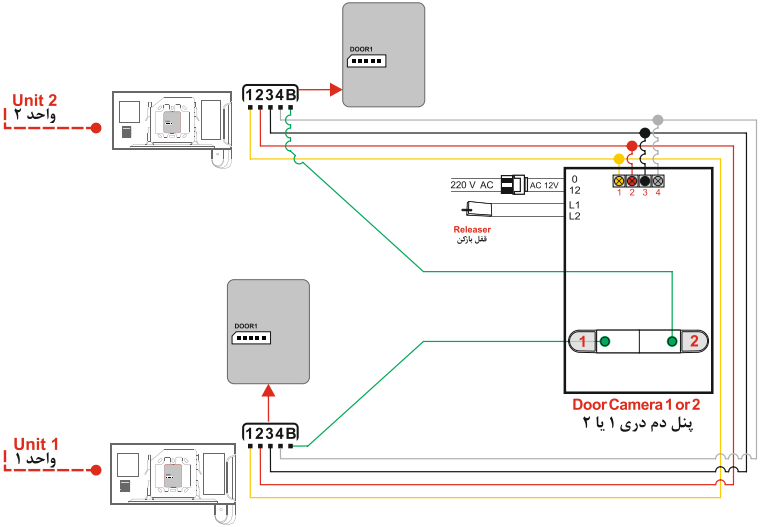

نقشه سیم کشی ۲ عددگوشی، ۲ عدد صفحه دم دری دو واحدی ،
۲عـــدد دوربیـــن مـــدار بسـتـــه و فراخـــوانی آســـانســـور

MODEL:ELEVATOR

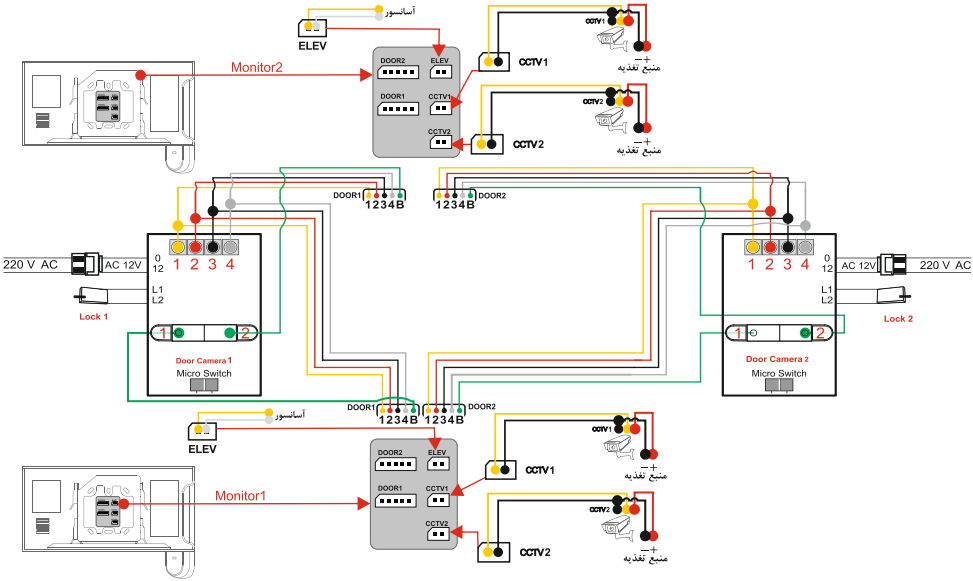

MODEL:INTERCOM

نقشه سیم کشی ۲ عددگوشی، ۲ عـدد صفحه دم دری دو واحدی، ارتباط داخلـی ۲ عددگوشـی(۱ به ۱) و۲عدد دوربیـن مـداربسته

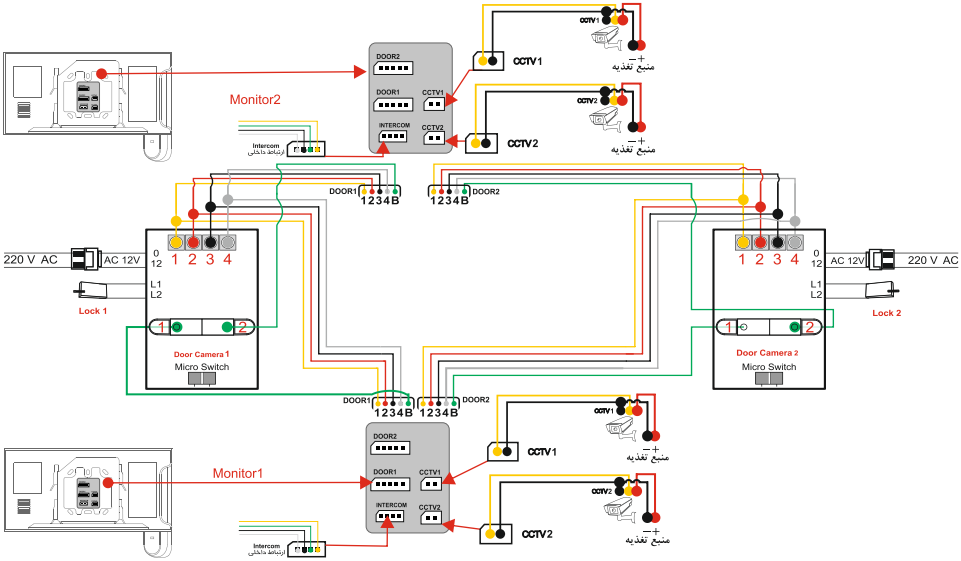

نقشه سیم کشی ۲ عددگوشی،۲ عدد صفحه دم دری دو واحدی ، ۲ عدد دوربین مـــــداربسته و ارتبـــــاط داخلـــــی و آسانســـــور

MODEL:PRO

توجه!

جهت راه اندازی دوربین های مدار بسته از تغذیه جداگانه اســـــتفاده گـردد . همچنین ؛ بـــرای نصـــب گوشی های هر واحد به دوربـــین مدار بســـته ، سیم کشـــی بصـــورت مجزا و موازی صورت پذیرد .

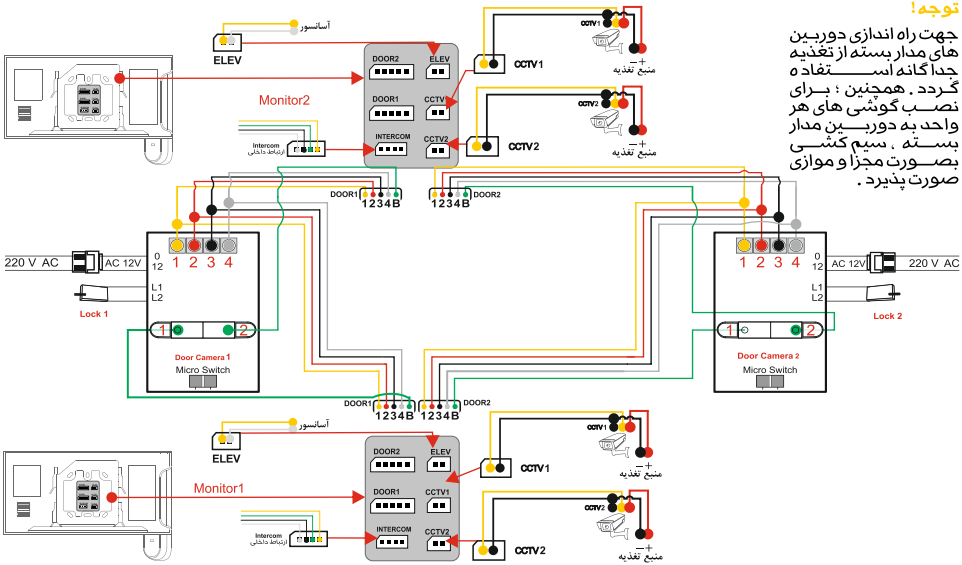

نقض گارانتـــی

۱- باز شدن پلمپ گوشی تصویری و دم دری و کل مجموعه
۲- بستن گوشی الکتروپیك در مجموعه غیر از الکتروپیك
۳- قرار دادن قطعات الکترونیکی دیگر در داخل گوشی برای ایجاد تغییرات
٤- اضافه کردن پنل زنگ بدون هماهنگی با نماینده شرکت
٥- تبدیل دم دری صوتی به تصویری (با داشتن دم دری صوتی و قرار دادن دوربین و تبدیل به تصویری)
٦- آسیب در اثر اتصال سیم کشی
۷- تعویض قطعات و تعمیر آن توسط افراد غیر مجاز
۸- نوسانات برقی
۹- استفاده از ترانس های متفرقه و غیر از ترانس اصلی شرکت الکتروپیك
۱۰-ضربه و شکستگی

عیب یابی

مشکل یا نقص فنی	نحوه عیب یابی
دستگاه روشن نمی شود!	از اتصال الکتریکی دستگاه (برق ۲۲۰ ولت متناوب) اطمینان حاصل کنید. کلید ON / OFF گوشی در وضعیت ON قرار گرفته باشد.
صفحه نمایش، بسیار تاریک است!	الف) سطح خارجی دوربین دم دری را پاك کنید. ب) روشنایی محیط بیرونی محل نصب دوربین را، مورد بررسی قرار دهید.
مقدار نویز زیادی در زمان مکالمه وجود دارد!	۵ رشته سیم ورودی را جهت عدم وجود اتصال کوتاه، مورد بررسی قرار دهید.
امکان برقراری ارتباط شنیداری وجود ندارد!	رشته سیم متصل کننده میان گوشی و دوربین (صفحه دم دری) را بررسی نمائید.

توجه ! در صورتی که با روشن و خاموش شدن دستگاه نقص گوشی برطرف نگردید با **خدمات پس از فروش** شرکت تماس حاصل نمائید .

الکتروپیک
ELECTROPEYK

DESIGNED & PRODUCED IN : I.R.IRAN

آدرس کارخانه و دفتر مرکزی: تهران، فلکه دوم تهرانپارس، بعد از خیابان جشنواره، روبروی فرهنگسرای اشراق، خیابان هلیسایی، پلاک ۱۵

کدپستی: ۱۶۵۴۹۹۳۷۱۴ **خط تلفن ویژه: ۱۵۶۴**

Head office: No.15, Helisayi St., Jashnvareh Ave., Tehranpars, Tehran ,Iran Postal Code:1654993714
Tel:+98-1564

electropeyk.com info@electropeyk.com electropeykco

MA040520330G-5