الکتروپیک

ELECTROPEYK

AUDIO & VIDEO DOOR PHONE

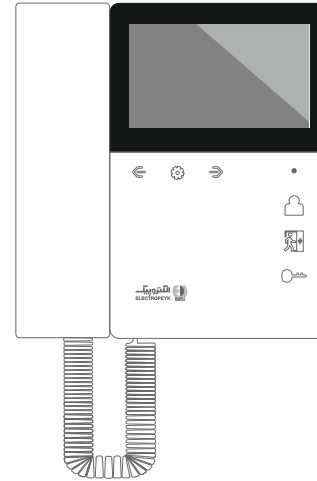

897-ECO

897-Elevator

897-Intercom

897-PRO

راهنمای نصـــب مانیتور ۳ . ٤ اینچ مدل ۸۹۷

Installation Guide of 4.3 Inch Monitor

فهرست مطالب راهنمای نصب محصول مانیتور ۴.۳ اینچ مدل ۸۹۷

هشدار ۱
محتویات بسته بندی ۳
راهنمای نصب گوشی ۴
معرفی اجزاء گوشی ۵
نمای پشت و کنار محصول ۶
تنظیمات کاربری ۷
مشخصات دستگاه ۱۲
نقشه سیم کشی صفحه ۱ واحدی تصویری ۱۳
نقشه سیم کشی با سوئیچر آنالوگ ۱۴
نقشه سیم کشی ۲ واحدی ECO ۱۵
نقشه سیم کشی ELEVATOR ۱۶
نقشه سیم کشی INTERCOM ۱۷
نقشه سیم کشی PRO ۱۸
نقض گارانتی ۱۹
عیب یابی ۲۰

هشـــدار:

جهت استفاده‌ی مناسب و ایمن از دستگاه، موارد زیر را مطالعه فرمائید . در دفترچه‌ی راهنما طریقه‌ی نصب، استفاده و نگهداری از سیستم بصورت ساده توضیح داده شده است .

- از باز کردن و تعمیر دستگاه بصورت شخصی خودداری فرمائید . هر گونه دستکاری غیر مجاز ممکن است باعث نقص دستگاه، شوك الکتریکی و یا آتش سوزی گردد . (جهت هر گونه سرویس مورد نیاز با خدمات پس از فروش تماس برقرار فرمائید .)
- از پاشیدن آب و یا دیگر مایعات به داخل دستگاه خودداری فرمائید: چرا که باعث شوك الکتریکی دستگاه شده و ممکن است موجب آتش سوزی گردد .
- در صورت شنیدن هرگونه صدای نامشخص، استشمام بو و یا مشاهده دود سریعا ارتباط دستگاه با برق را جدا کرده (قطع فیوز و با خدمات پس از فروش تماس حاصل فرمائید . عدم توجه ممکن است منجر به شوك الکتریکی ویا آتش سوزی گردد .
- از میخ یا اشیاء نوك تیز برای فشار بر روی دکمه ها و یا فرو بردن در حفره های دستگاه خودداری فرمائید ، این کار ممکن است باعث شوك الکتریکی یا آتش سوزی گردد .
- از تمیز کردن محصول با پارچه های خیس یا مایع فرار (از جمله الکل، بنزین، تینر) خودداری فرمائید ، این کار ممکن است باعث شوك الکتریکی ویا آتش سوزی گردد .
- از قرار دادن دستگاه در معرض شوك سنگین مانند ضربات سخت خودداری فرمائید ، این کار ممکن است باعث نقص دستگاه، شوك الکتریکی و یا آتش سوزی گردد .

هشـــدار:

- از قرار دادن محصـــول نزدیك منبع گرمایی مانند بخاری، رادیاتور، شـــوفاژ و یا منابع پخش رطوبت مانند بخور یا آکواریوم، خودداری فرمائید. این امر ممکن است باعث آسیـــب یا آتش ســـوزی دستگـــاه گـــردد.
- از قرار دادن محصـــول روبروی نور شدید مانند پنجره و رو بـــه آفتـــاب خـــودداری فـــرمـــائیـــد.
- از قرار دادن محصـــول در نزدیکی وسایل برقی و مولد نویز مانند یخچال، تلویزیون و . . . خودداری فرمائیـــد. (فـــاصلـــه مجـــاز: ۱ متـــر اســـت)
- از قرار دادن محصول در مناطق کاملا تاریك و با آلودگی صـــوتـــی خـــودداری فـــرمـــائیـــد.
- در صورت نشـــستن زیر محصـــول نصـــب شده دقت نمائید: در هنگام برخاستن و در صورت برخورد سر با محصول، امکـــان آسیـــب دیدگـــی وجـــود دارد.

احتیاط:

از آویزان شدن و یا کشـــیدن دستگاه نصب شده خودداری فرمائید. هرگونه استفاده نامناسب ممکن است باعث آسیـــب دیدگـــی گردد.

اطمینان حاصـــل نمائید: در صـــورت استفاده از محصول در یك منزل جدید و یا توسط مســـتاجر، ایشـــان از نکات موجود در دفترچه راهنما به صـــورت کامل اطلاع داشته باشند. این موضوع از استفاده نامناسب از محصـــول، در شرایط جدید جلوگیـــری می نمـــاید.

محتویات بسته بندی

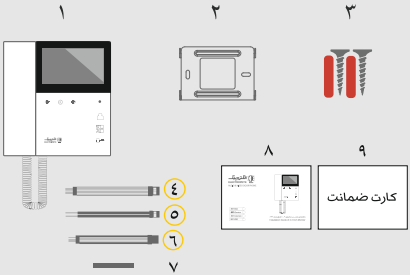

۱ - ۱ عدد گوشی
۲ - ۱ عدد پایه نگهدارنده
۳ - ۲ عدد پیچ و رولپلاک
۴ - کانکتور ۵ پین
۵ - کانکتور ۲ پین
۶ - کانکتور ۴ پین
۷ - وارنیش حرارتی
۸ - ۱ عدد دفترچه راهنما
۹ - ۱ عدد کارت ضمانت

توجه: • تعداد کانکتور گوشی اکو ۱ عدد ۵ پین
• تعداد کانکتور گوشی پرو ۲ عدد ۵ پین و ۳ عدد ۲ پین و ۱ عدد ۴ پین
• تعداد کانکتور گوشی ارتباط داخلی ۲ عدد ۵ پین و ۲ عدد ۲ پین و ۱ عدد ۴ پین
• تعداد کانکتور گوشی آسانسور ۲ عدد ۵ پین و ۳ عدد ۲ پین

راهنمای نصب گوشی :

- تعیین مکان مناسب جهت نصب و قرار گیری گوشی به طوری که، فاصله مرکز گوشی تا سطح زمین حداقل ۱۴۵ سانتیمتر باشد.
- پایه نگهدارنده گوشی را با استفاده از پیچ‌های موجود در بسته بندی محصول، در محل نصب خود محکم نمائید.
- سوکت مربوط به دوربین دم دری (پنل دم دری) را به محل مشخص شده در پشت گوشی وصل نمائید.
- سیم مربوط به منبع تغذیه را متصل نمایید و از طریق کلید تعبیه شده درسمت پایین دستگاه، گوشی را روشن نمائید.

اخطار! کیفیت مطلوب تصویر وابسته به نوع سیم کابل و فاصله نصب گوشی و پنل دم دری میباشد. تاکید میگردد که، تا طول ۳۰ متر از کابل فویلدار با سیم ۰/۵ یا ۰/۶ میلیمتر مسی استفاده گردد، تا طول ۱۲۰ متر از کابل فویلدار با سیم ۱ میلیمتر مسی و تا طول ۲۰۰ متر از کابل فویلدار با سیم ۲ میلیمتر مسی، استفاده گردد.

راهنمای نصـــب

۱

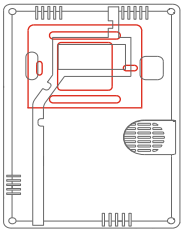

۲

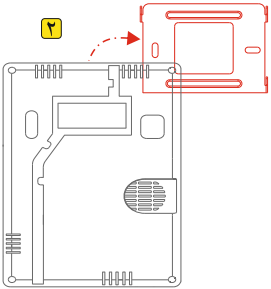

۳

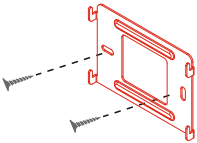

۴

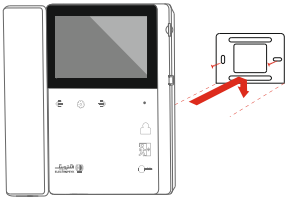

۵

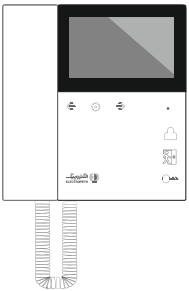

معرفی اجزاء گوشـــی

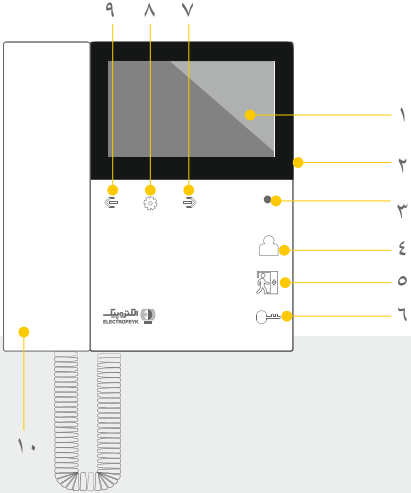

۱-صفحـــه نمایشگـــر(مـانیـتـور) ٤.۳ اینـــچ
۲-کلید روشن - خاموش گوشی(ON/OFF)
۳-چـــراغ نمـــایشگـــر تـغـــذیـــه
٤-کلید لمسی نمایشگر دم دری
٥-کلید لمسی فراخوانی آسانسور **یا بی صـــدا**
MODEL: INTERCOM / ECO
MODEL: ELEVATOR / PRO
٦-کلید لمسی درب بـازکـن
۷-کلید لمسی جهت راست
۸-کلید لمســی تنظیـمات
۹-کلید لمسی جهـت چپ
۱۰-دســـتـــه گـــــوشـــی

نکته: تمامی نقشه های سیم کشی و کاربری ها با توجه به مدل مورد نظر دسته بندی شـــده اســـت.

نمای پشت و کنار محصــول

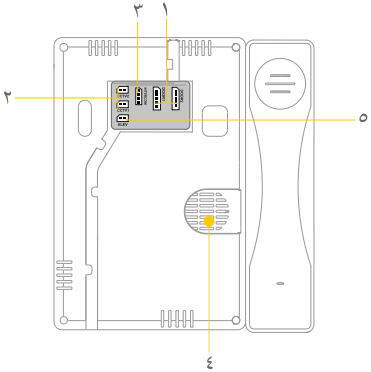

۱- پــنــل دم دری ۱ وپــنــل دم دری ۲
۲- دوربین امنیتی ۱ و دوربین امنیتی ۲
۳- ارتباط داخلی
٤- بلنــدگــوی گوشــی دربــازکــن
٥- آسانــســور

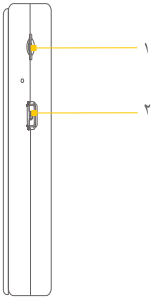

۱- محل قرارگیری کارت حافظه MICRO SD CARD
۲- کلید ON / OFF

نکته: جهت ورود و انتخاب منو از کلید ⚙ و جهت حرکت در منو و کم و زیاد نمودن مقادیر از کلیدهای ⏻ و ⏻ استفاده نمائید.
جهت بازگشت، کلید ⌂ را لمس کنید.

دوربین امنیتی /CCTV:

جهت مشاهده دوربین امنیتی از این گزینه استفاده می شود .

درب /Door :

جهت رویت تصویر پنل های دم دری از این گزینه استفاده می کنیم .

تنظیم شدت روشنایی، رنگ، کنتراست :

جهت تنظیم شدت روشنایی، رنگ، کنتراست، هنگام مشاهده تصویردوربین ها با لمس کلید ⚙ یکی از گزینه های ☼ و ● و ☼ را انتخاب نموده و با استفاده از کلید های ⏻ و ⏻ تنظیمات را انجام دهید. با لمس مجدد کلید ⚙ ، تنظیمات ذخیره می گردد.

بـــازنـــگری تصـــاویر و فـیـلـــم هـا:

برای مشـــاهده عکس ها و فیلم های ذخیره شده در حافظه داخلـــی و حافظه خارجـــی، گـــزینه های Gallery یـــــا Video را انتخاب نموده و عکس ها و فیلم ها را مشـــــاهده نمایید. به منظور مشـــــاهده فیلم وعکس های قبلی و بعدی از کلید و استفـــاده نـــمایید. جهت پخش فیلم مورد نـظرکلیـد را لمـــس کنید. جهت بازگشت، کلید را لمس کنید. جهت پاك کردن تصاویر یـا فیلم ها کلیـد را بـه مدت ۲ ثانیه نگه داشته و سپس گزینه را انتخاب نمایید. جهت بازگشت، کلیـد را لمس کنید.

نکته ۱: بی‌صدا کردن گوشی در مدل اکو از طریق دکمه روی گوشی و آیکون بی‌صدا در منو، و در مدل ارتباط داخلی از طریق دکمه روی گوشی انجام می‌پذیرد.

نکته۲: به منظور بی‌صدا کردن گوشی در مدل فراخوان آسانسور، می‌توانید وارد منو شده و آیکون بی‌صدا کردن را انتخاب کنید.

توجه ۱: اگر عکس یا فیلمی در گوشـــی ذخیره و مشـــــاهده نشـــــده باشد بر روی آیکون های مربوطه، تعداد آنها نـــمایش داده مـــی شـــود.

توجه ۲: به منظور ذخیره سازی فیلم ها در هنگام تماس از دم درب، می بایســـــت SD Card داخل گوشـــی قرار داشـــته و فرمت شـــده باشـــد، در غیر اینصورت عکس در حافظه داخلی ذخیره می گـــردد.

تذکر۳: در صـــورت اســـتفاده از SD Card جدید، ابتدا می بایست SD Card توسط گوشی فرمت گردد.

عکسبرداری و فیلمبرداری دستی:

در هنگام مشاهده تصویر و یا صحبت کردن با درب ۱ یا ۲، با استفاده از کلیدهای پایین و به ترتیب عکسبرداری و فیلم برداری دستی امکان پذیر می باشد.

در حین نمایش تصویر مراجعه کننده با لمس کلید Open، مکانیزم در باز کن، فعال و درب باز خواهد شد. (درصورت مشاهده تصویر از پنل دم درب)

تنظیمات:

تنظیمات کارخانه:

برای بازگشت به تنظیمات کارخانه، گزینه Reset Factory را از منوی Setting انتخاب نموده و پس از مشاهده جمله Do you want...? گزینه را انتخاب نمایید. جهت بازگشت، کلید را لمس کنید.

زبان:

درمنوی اصلی گوشی، Setting را انتخاب نموده واردگزینه Language شوید و یکی اززبان های فارسی، انگلیسی، کردی، ترکی و عربی را انتخاب نمایید.

با فشردن کلید زبان را تغییر دهید، برای بازگشت کلید را لمس کنید.

انتخاب ملودی:

در منوی اصلی گوشی، آیکون Setting را انتخاب نموده و وارد گزینه Melody شوید. با استفاده از کلید های و روی گزینه ملودی درب مورد نظر قرار گرفته، با کلید پنجره مربوط به آن گزینه انتخاب می شود، سپس با استفاده از کلید و ملودی مورد نظر را انتخاب نمایید. با لمس مجدد کلید تنظیم انجام شده، اعمال می گردد. جهت بازگشت، کلید را لمس کنید.

تنظیم صدای زنگ:

در منوی اصلی گوشی، آیکون **Setting** را انتخاب نموده و وارد گزینه **Melody** شوید. با استفاده از کلیدهای و روی گزینه بلندی صدای درب مورد نظر قرار گرفته، با کلید پنجره مربوط به آن گزینه انتخاب می شود، سپس با استفاده از کلید و بلندی صدا را تنظیم نمایید. با لمس مجدد کلید تنظیم انجام شده اعمال می گردد. جهت بازگشت، کلید را لمس کنید.

تنظیمات زمان و تاریخ:

در منوی اصلی گوشی، وارد گزینه **Setting** شوید و گزینه **Date&Time** را انتخاب نموده آنگاه ساعت و تاریخ گوشی را با استفاده از کلیدهای و، تنظیم کنید. جهت بازگشت، کلید را لمس کنید.

تنظیمات حافظه:

فرمت کردن حافظه خارجی:

در منوی اصلی گوشی، آیکون **Setting** را انتخاب نموده و پس از ورود به قسمت **Memory**، گزینه **Format SD** را انتخاب نمایید. پس از مشاهده متن **Are you sure...?** بر روی صفحه نمایش، گزینه را انتخاب نمایید.

فرمت کردن حافظه داخلی:

در منوی اصلی گوشی، آیکون **Setting** را انتخاب نموده و پس از ورود به قسمت **Memory** گزینه **Format Flash** را انتخاب نمایید. پس از مشاهده متن **Are you sure...?** بر روی صفحه نمایش، گزینه را انتخاب نمایید. جهت بازگشت، کلید را لمس کنید.

انتقال به SD کارت:

درمنوی اصلی گوشی، آیکون **Setting** را انتخاب کرده و پس از ورود به قسمت **Memory**، گزینه **Move to SD Card** را انتخاب نمایید.

پس از مشاهده متن **Are you sure...?** بر روی صفحه نمایش، با انتخاب گزینه اطلاعات حافظه داخلی به حافظه خارجی منتقل می گردد. جهت بازگشت، کلید را لمس کنید.

توجه: جهت ذخیره سازی فیلم میبایست کارت حافظه (SD CARD) درون دستگاه قرار داشته باشد؛ در غیر اینصورت ذخیره سازی فیلم، امکان پذیر نمی باشد.

ارتباط داخلی:

پس ازبرداشتن دسته گوشی از منو آیکون ارتباط داخلی را انتخاب نمایید، دراین حالت گوشی دیگر زنگ خواهد خورد. این قابلیت برای اتصال فقط دو گوشی می باشد. در صورت برقراری تماس ۳ دقیقه ارتباط برقرار است، در غیر اینصورت پس از ۳۰ ثانیه تماس بطور خودکار قطع خواهد شد.

مشخصات دستگاه

تغذیه‌ی ورودی	110~220V AC (±20%) 50~60Hz	اتصال به پنل دم‌دری	اتصال با استفاده از کانکتور ۵ پین	
حداکثر توان مصرفی	9 W	فاصله‌ی انتقال	تا طول ۳۰ متر از کابل فویلدار با سیم ۰/۶ میلیمتر مسی	
صفحه‌ی نمایش	نمایشگر LCD 4.3 Inch	تعـــداد ملـــودی زنـگ	۱۵ ملودی	
رزولوشن LCD	480(RGB)X272 Pixel	اتصال به دوربین مدار بسته	12V PAL	ابعاد گوشی	180x165x30 mm^3
ارتباط داخلی	ارتباط صوتی یك به یك با استفاده از کانکتور ٤ پین	ظرفیت حافظه خارجی	حداکثر 32GB	
فراخوانی آسانسور	اتصال با استفاده از کانکتور ۲ پین			

نقشه سیم کشی صفحه ۱ واحدی تصویری

نکته: در صفحه یك واحدی ٤ رشته سیم کافی بوده و ترمینال B بلا استفاده خواهد ماند.

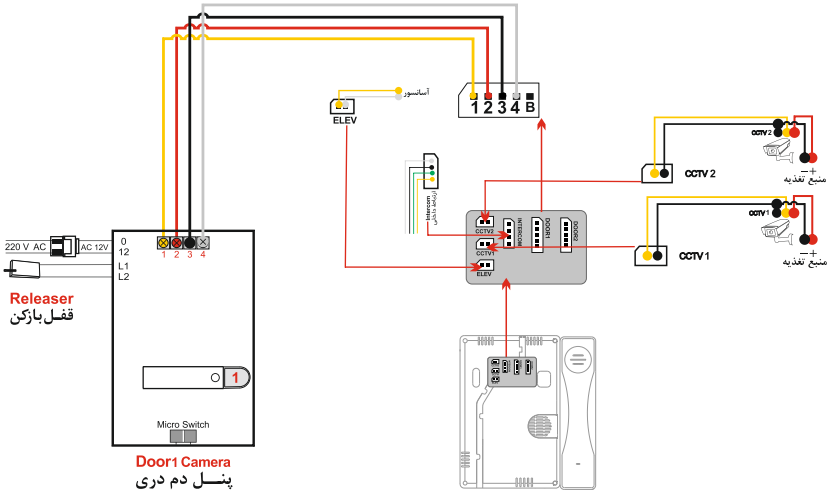

نقشه سیم کشی با سوئیچر آنالوگ

انواع سوئیچرهای ۵، ۴ و ۷ واحدی موجود بوده و در نقشه مقابل فقط نقشه سوئیچرهای ۷ واحدی ترسیم شده است. بر اساس تعداد واحدها (مطابق نقشه) می بایست از ترکیب سوئیچرهای ۵، ۴ و ۷ واحدی استفاده نمود. لازم به ذکر است سوئیچرهای بعدی بصورت شکل روبرو باهم به صورت موازی (Parallel) با چهار سیم صفحه دم دری نصب می گردند.

توجه:

در صورتی که سیم کشی واحد ها به صورت مستقل از هر واحد صورت گیرد، نیاز به نصب سوئیچر برای ۲ واحد و بالاتر هم می باشد.

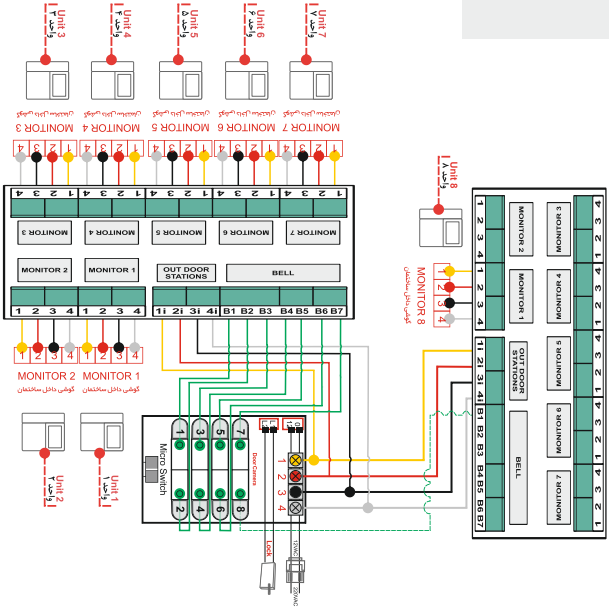

نقشه سیم کشی ۲ واحدی

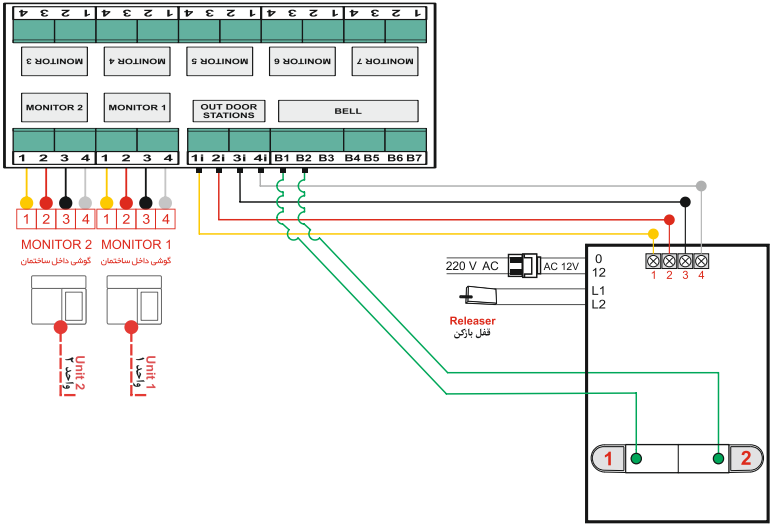

نقشه سیم کشی ۲ عددگوشی، ۲ عدد صفحه دم دری

۲عـــدد دوربیـــن مـــدار بستـــه و فراخـــوانی آســـانســـور

MODEL:ELEVATOR

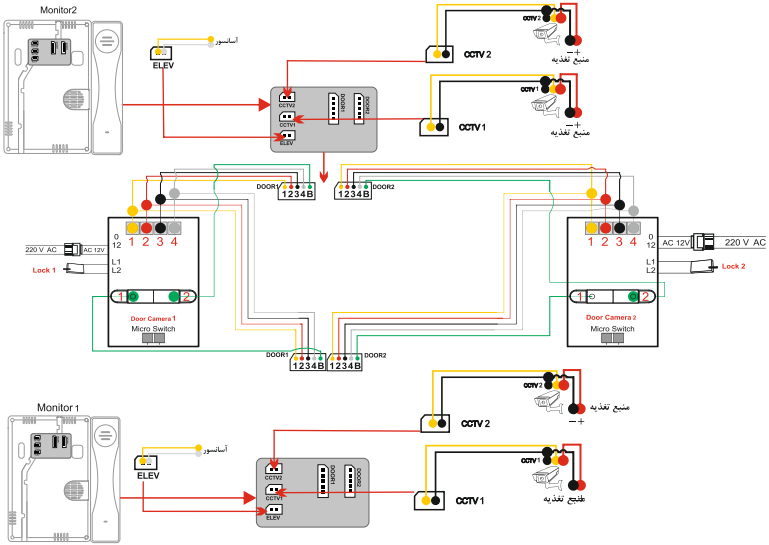

نقشه سیم کشی ۲ عددگوشی، ۲ عـدد صفحه دم دری دو واحدی،
ارتباط داخلـی ۲ عددگوشـی(۱ به ۱) و۲عدد دوربیـن مـداربسته

MODEL:INTERCOM

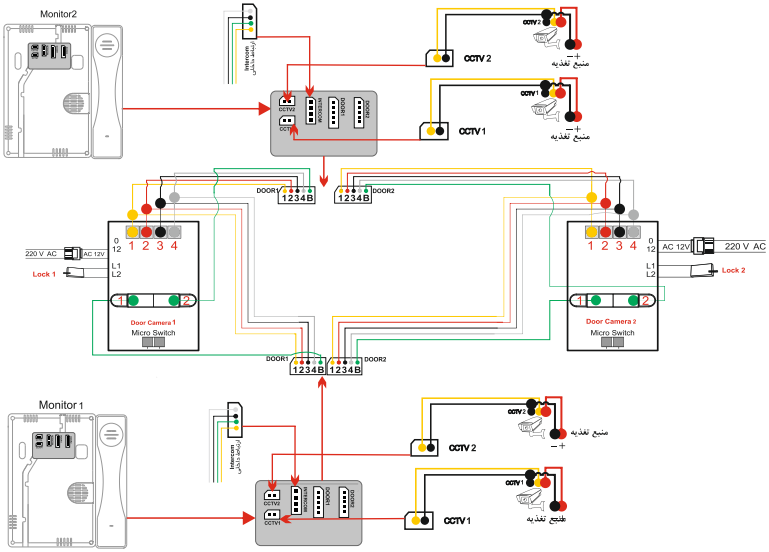

نقشه سیم کشی ۲ عددگوشی،۲ عدد صفحه دم دری دو واحدی ،
۲ عدد دوربین مـــــداربسته و ارتبـــــاط داخلـــــی و آسانســـور

MODEL:PRO

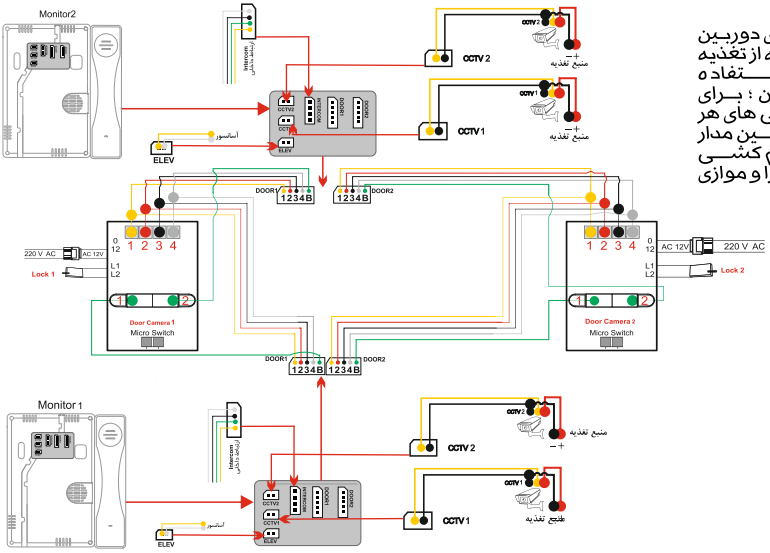

توجه!

جهت راه اندازی دوربین های مدار بسته از تغذیه جداگانه استفاده گردد . همچنین ؛ برای نصب گوشی های هر واحد به دوربین مدار بسته ، سیم کشی بصورت مجزا و موازی صورت پذیرد .

نقض گارانتـــی

۱- باز شدن پلمپ گوشی تصویری و دم دری و کل مجموعه
۲- بستن گوشی الکتروپیك در مجموعه غیر از الکتـروپیـــك
۳- قرار دادن قطعات الکترونیکی دیگر در داخل گوشی برای ایجاد تغییرات
٤- اضافه کردن پنـل زنگ بـــدون همـاهنگـــی بـا نمـاینـــده شـــرکـت
٥- تبدیل دم دری صوتی به تصویری (با داشتن دم دری صوتی و قرار دادن دوربین و تبدیل به تصویری)
٦- آسیـــب در اثـــر اتصـــال سیـم کشـــی
۷- تعویض قطعات و تعمیر آن توسط افراد غیر مجاز
۸- نوســانـاتـــ برقـــی
۹- استفاده از ترانس های متفرقه و غیر از ترانس اصلی شرکت الکتروپیك
۱۰-ضربـه و شکستگی

عیب یابی

مشکل یا نقص فنی	نحوه عیب یابی
دستگاه روشن نمی شود!	از اتصال الکتریکی دستگاه (برق ۲۲۰ ولت متناوب) اطمینان حاصل کنید. کلید ON / OFF گوشی در وضعیت ON قرار گرفته باشد.
صفحه نمایش، بسیار تاریک است!	الف) سطح خارجی دوربین دم دری را پاك کنید. ب) روشنایی محیط بیرونی محل نصب دوربین را، مورد بررسی قرار دهید.
مقدار نویز زیادی در زمان مکالمه وجود دارد!	۵ رشته سیم ورودی را جهت عدم وجود اتصال کوتاه، مورد بررسی قرار دهید.
امکان برقراری ارتباط شنیداری وجود ندارد!	رشته سیم متصل کننده میان گوشی و دوربین (صفحه دم دری) را بررسی نمائید.

توجه ! در صورتی که با روشن و خاموش شدن دستگاه نقص گوشی برطرف نگردید با **خدمات پس از فروش** شرکت تماس حاصل نمائید.

الکتروپیک
ELECTROPEYK

DESIGNED & PRODUCED IN : I.R.IRAN

آدرس کارخانه و دفتر مرکزی: تهران، فلکه دوم تهرانپارس، بعد از خیابان جشنواره، روبروی فرهنگسرای اشراق، خیابان هلیسایی، پلاک ۱۵
کدپستی: ۱۶۵۴۹۹۳۷۱۴ **خط تلفن ویژه: ۱۵۶۴**

Head office: No.15, Helisayi St., Jashnvareh Ave., Tehranpars, Tehran ,Iran Postal Code:1654993714
Tel:+98-1564

electropeyk.com info@electropeyk.com electropeykco

MA040520341G-2